Assembly, installation and maintenance manual

Montage-, Aufbau- und Wartungsanleitung ● Assemblage, manuel de montage et d'entretien ● Montaje, instalación y mantenimiento ● Manuale di montaggio, installazione e manutenzione ● Monterings- og vedlikeholdsmanual ● Monterings-, installations- och underhållsmanual ● Kokoamis-, asennus- ja huolto-ohje ● Vejledning for montering og vedligehold ● Handleiding voor montage, installatie en onderhoud ● Manual de montagem, instalação e manutenção ● Návod k montáži, instalaci a údržbě ● Instrukcja montażu, instalacji i konserwacji ● Surinkimo, montavimo ir priežiūros vadovas ● Montāžas, uzstādīšanas un apkopes rokasgrāmata ● Руководство по сборке и обслуживанию ● Montaaži-, paigaldus- ja säilitamise juhend



Sliding door **MLU104-3P5-7016**

Factory inspection by ● Werkskontrolle durch ● Contrôle à partir de l'usine par ● Inspector de fábrica ● Collaudato da ● Fabrikkkontroll utført av ● Fabriksbesiktigat av ● Tehtaan tarkastaja ● Fabriks Kontrol udført af ● Fabriekscontrole door ● Inspeção de fábrica, por: ● Zkontrolováno ve výrobním závodě ● Kontrola fabryczna do ● Apžiūrą gamykloje atliko ● Rūpnīcas pārbaudi veicis ● Заводской контроль ● Tehase kontroll teostatud:	**Date** ● Datum ● Date ● Fecha ● Data ● Dato ● Datum ● Päiväys ● Dato ● Datum ● Data ● Datum ● Data ● Datums ● Data ● Дата ● Kuupäev: **Pack number** ● Pack Nr. ● Packet n° ● Bulto Nº ● Pacco N. ● Serienr ● Produktionsnummer ● Pakettinro ● Pakke nr. ● Pak nr. ● Número de embalagem ● Číslo balení ● Numer opakowania ● Pakuotės numeris ● Iepakojuma numurs ● Упаковочный номер ● Pakinumber:

Palmako AS | Näituse 25 | 50409 Tartu | Estonia | Ph: +372 7 355 530 | Fax: +372 7 355 544 | contact@palmako.ee | www.palmako.ee



www.palmako.ee/information-hub

English: Before installing and using the product, please read the instructions and warranty terms at www.palmako.ee/information-hub to guarantee proper installation and long-lasting performance.

Deutsch: Wichtig! Bitte vor Aufbau und Nutzung des Produkts unbedingt die detaillierte Montageanleitung sowie die Garantiebedingungen unter www.palmako.ee/information-hub lesen, um eine fachgerechte Montage und eine lange Funktionssicherheit zu gewährleisten.

Français: Avant d'installer et d'utiliser le produit, veuillez lire les instructions et les conditions de garantie sur www.palmako.ee/information-hub afin de garantir une installation correcte et la longévité du produit.

Español: Antes de instalar y utilizar el producto, lea las instrucciones y las condiciones de garantía en www.palmako.ee/information-hub para asegurar una instalación correcta y una larga vida útil del producto.

Italiano: Prima di installare e utilizzare il prodotto, leggere le istruzioni e le condizioni di garanzia su www.palmako.ee/information-hub per garantire una corretta installazione e prestazioni durature.

Norsk: Før montering og bruk av produktet, vennligst les monteringsanvisningene og garantivilkårene på www.palmako.ee/information-hub for å sikre korrekt montering og fremtidig holdbarhet.

Svenska: Innan du installerar och använder produkten, vänligen läs instruktionerna och garantivillkoren på www.palmako.ee/information-hub för att säkerställa korrekt installation och produktens långvariga hållbarhet

Suomi: Ennen tuotteen asentamista ja käyttämistä, lue ohjeet ja takuehdot osoitteessa www.palmako.ee/information-hub varmistaaksesi oikean asennuksen ja pitkäkestoisen toiminnan.

Русский: Перед установкой и использованием изделия ознакомьтесь с инструкцией и условиями гарантии на сайте www.palmako.ee/information-hub, чтобы гарантировать правильную установку и долговечность изделия.

Eesti: Enne toote paigaldamist ja kasutuselevõttu lugege palun juhiseid ja garantiitingimusi aadressil www.palmako.ee/information-hub, et tagada nõuetekohane paigaldus ja toote pikk eluiga.

Dansk (Oversat af AI): Læs venligst instruktionerne og garantibetingelserne på www.palmako.ee/information-hub, før du installerer og bruger produktet, for at garantere korrekt installation og langvarig ydeevne.

Dutch (Vertaald door AI): Lees vóór de installatie en het gebruik van het product de instructies en garantievoorwaarden op www.palmako.ee/information-hub om een correcte installatie en langdurige werking te garanderen

Português (Traduzido por IA): Antes de instalar e utilizar o produto, leia as instruções e os termos de garantia em www.palmako.ee/information-hub para garantir uma instalação adequada e um desempenho duradouro.

Čeština (Přeloženo umělou inteligencí): Před instalací a použitím produktu si prosím přečtěte pokyny a záruční podmínky na www.palmako.ee/information-hub, abyste zaručili správnou instalaci a dlouhodobý výkon.

Polski (Przetłumaczone przez AI): Przed zainstalowaniem i użyciem produktu należy przeczytać instrukcję oraz warunki gwarancji dostępne na stronie www.palmako.ee/information-hub, co pozwoli zagwarantować prawidłową instalację i długotrwałą wydajność.

Latviešu (Mākslīgā intelekta tulkojums): Pirms produkta uzstādīšanas un lietošanas, lūdzu, izlasiet instrukcijas un garantijas noteikumus vietnē www.palmako.ee/information-hub, lai garantētu pareizu uzstādīšanu un ilgstošu darbību.

Lietuviškai (Išvertė DI): Prieš montuodami ir naudodami gaminį, perskaitykite instrukcijas ir garantijos sąlygas adresu www.palmako.ee/information-hub, kad užtikrintumėte tinkamą montavimą ir ilgalaikį veikimą.

Pos	06.03.2024 SPECIFICATION-STÜCKLISTE-NOMENCLATURE-ELEMENTI-ESPECIFICATIÓN MLU104-3P5-7016 1/3	Pcs	Profile (mm)	Length (mm)
Sla2	Slat- Leiste- Baguette- Listello- Listón	1	45x16	2025
Sla3	Slat- Leiste- Baguette- Listello- Listón	2	45x19	2025
Sla4	Slat- Leiste- Baguette- Listello- Listón	2	70x19	2767
Sla5	Slat- Leiste- Baguette- Listello- Listón	1	70x16	2767
SP2	Support brace- Stützleiste- Baguette de support- Listello di supporto- Listón de soporte	1	28x95	1908
SP3	Support brace- Stützleiste- Baguette de support- Listello di supporto- Listón de soporte	1	28x95	2767
SP4	Support brace- Stützleiste- Baguette de support- Listello di supporto- Listón de soporte	1	19x95	2767
QKRP P3_5 x40Zn	Screw- Schraube- Vis- Vite- Tornillo- 3.5x40mm	29		
QKRP P4_5 x50Zn	Screw- Schraube- Vis- Vite- Tornillo- 4.5x50mm	41		
QKRY P5x4 0ZnTX	Screw- Schraube- Vis- Vite- Tornillo- 5x40mm	26		
QKRYP4 _5x25Zn	Screw- Schraube- Vis- Vite- Tornillo- 4.5x25mm ZnY	8		
QPL20x 100x2PET		8		
QPL20x 100x3PET		8		
QSE3x8_5	Seal- Dichtung- Joint d'isolation- Guarnizone- Burlete	8		
QG-2	Hole plug- Abdeckkappe- Cache-vis- Tappi in legno- Embellecedor	8		

Pos	06.03.2024 SPECIFICATION-STÜCKLISTE-NOMENCLATURE-ELEMENTI-ESPECIFICATIÓN MLU104-3P5-7016 2/3	Pcs	Profile (mm)	Length (mm)
A-1	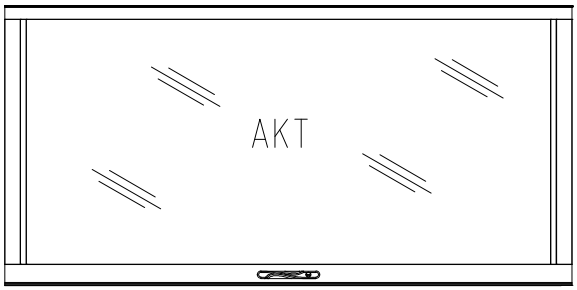	1	921x42	1825
B-1	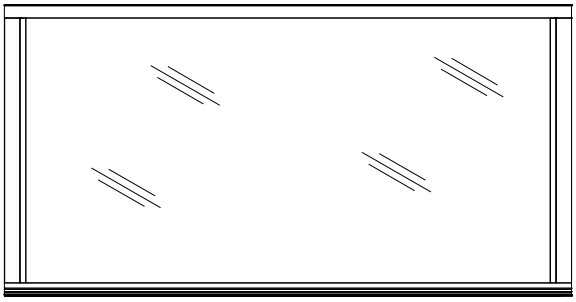	1	921x42	1825
C-1	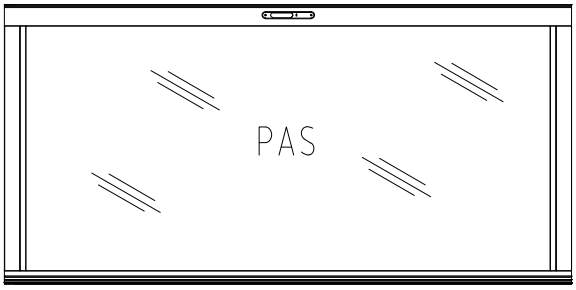	1	921x42	1825
SL8311 S-1	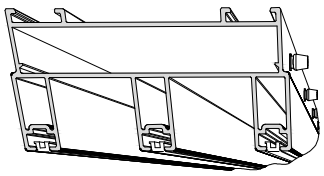	1	104x50	2735
SL8311 S-2	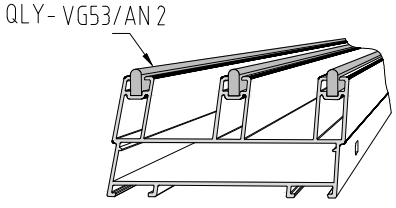	1	104x50	2735
SL8311 S-3	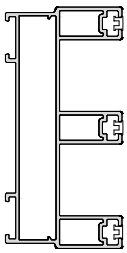	2	104x50	1908
QLY-SL076S-2		1		2735

Pos	06.03.2024 SPECIFICATION-STÜCKLISTE-NOMENCLATURE-ELEMENTI-ESPECIFICATIÓN MLU104-3P5-7016 3/3	Pcs	Profile (mm)	Length (mm)
QLY-ACSL243	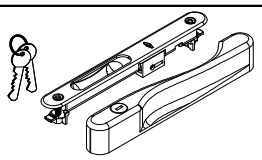	1		
QLY-ACSL240	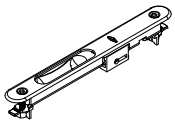	1		
QLY-ACSL815	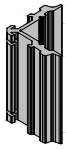	4		
QLY-ACSL246	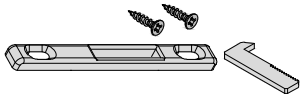	2		
QLY-ACSL024Z	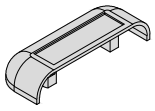	3		
QLY-ALI170	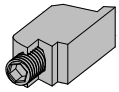	16		

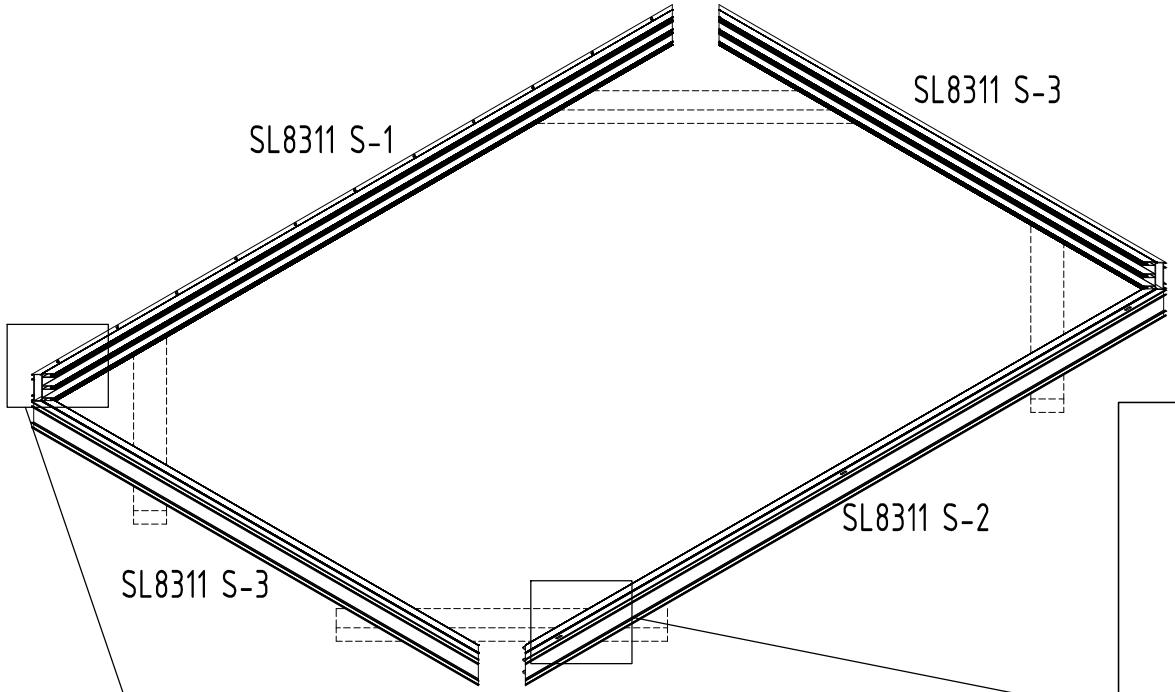
SL8311 S-1
SL8311 S-3
SL8311 S-2
SL8311 S-3

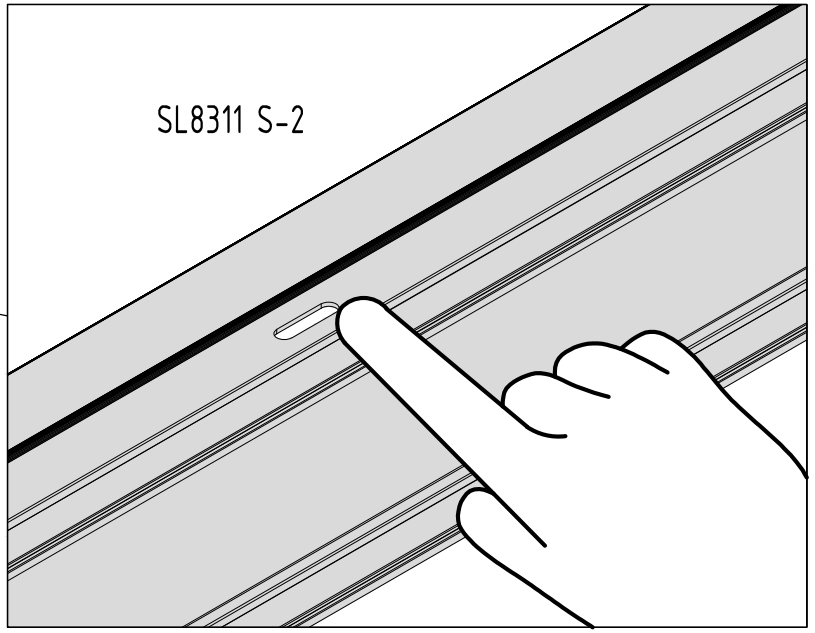
SL8311 S-2

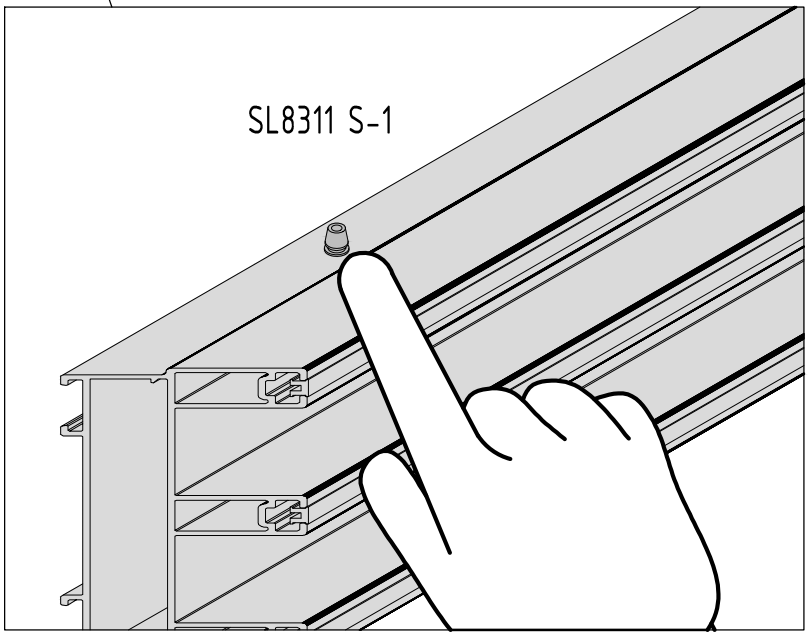
SL8311 S-1

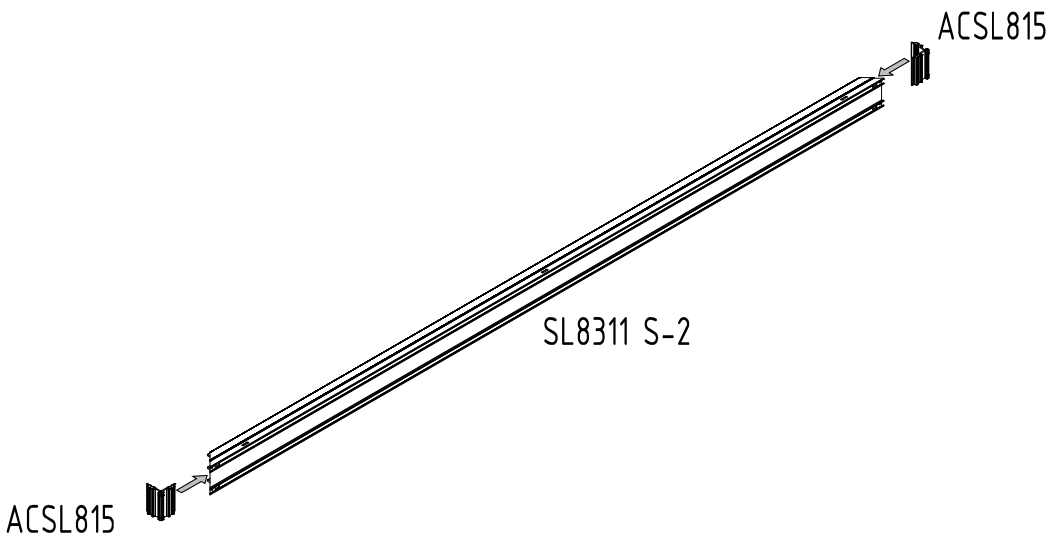
ACSL815
SL8311 S-2
ACSL815

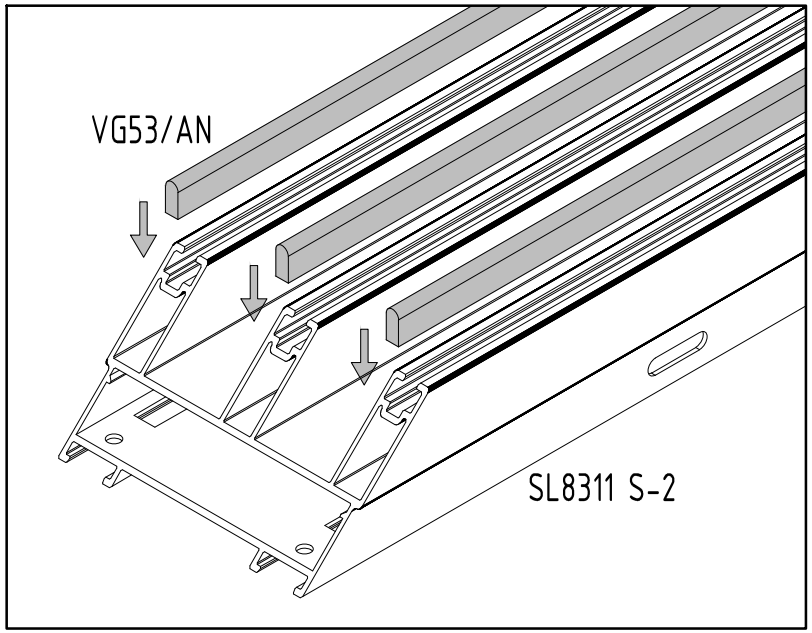
VG53/AN
SL8311 S-2

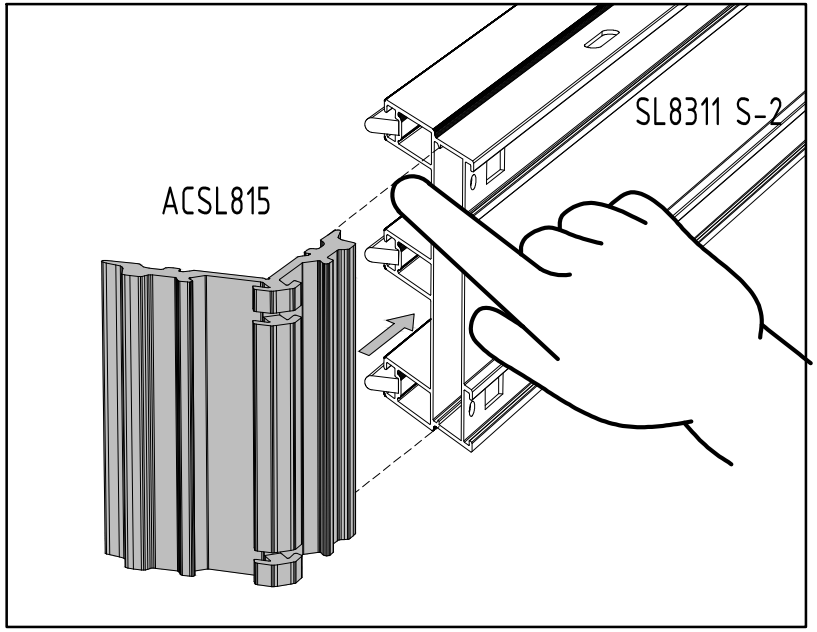
SL8311 S-2
ACSL815

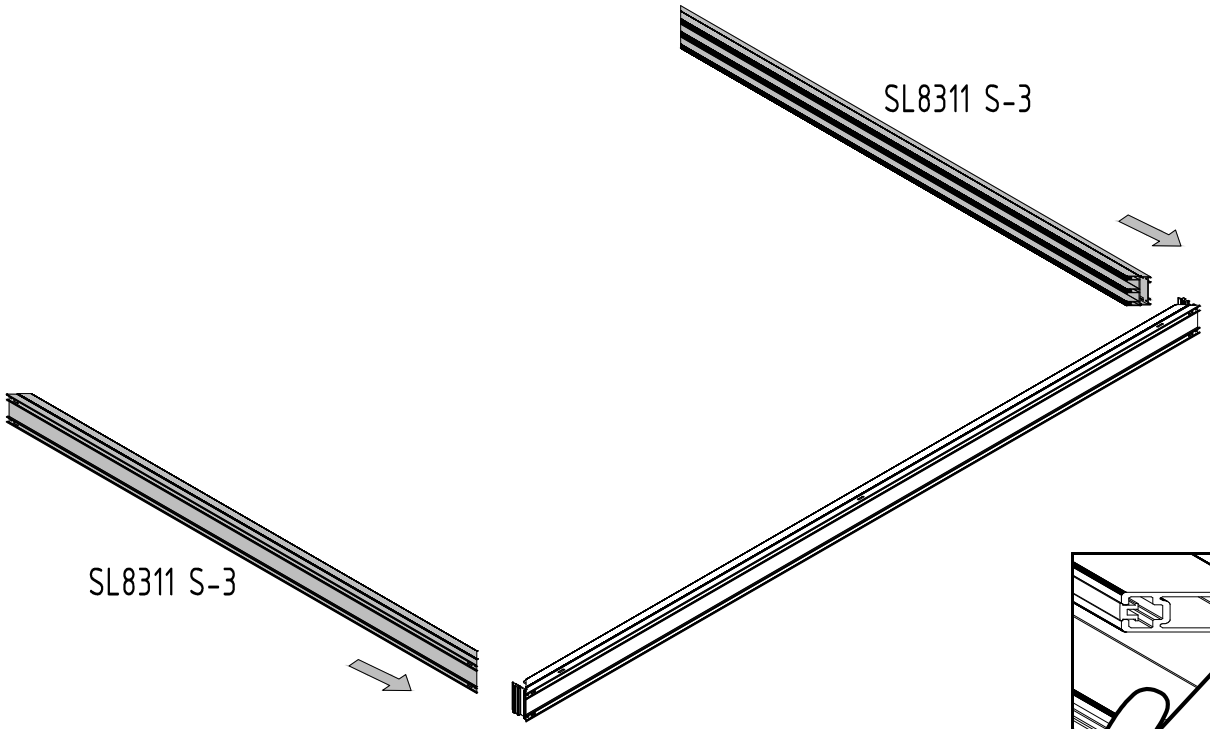
SL8311 S-3
SL8311 S-3

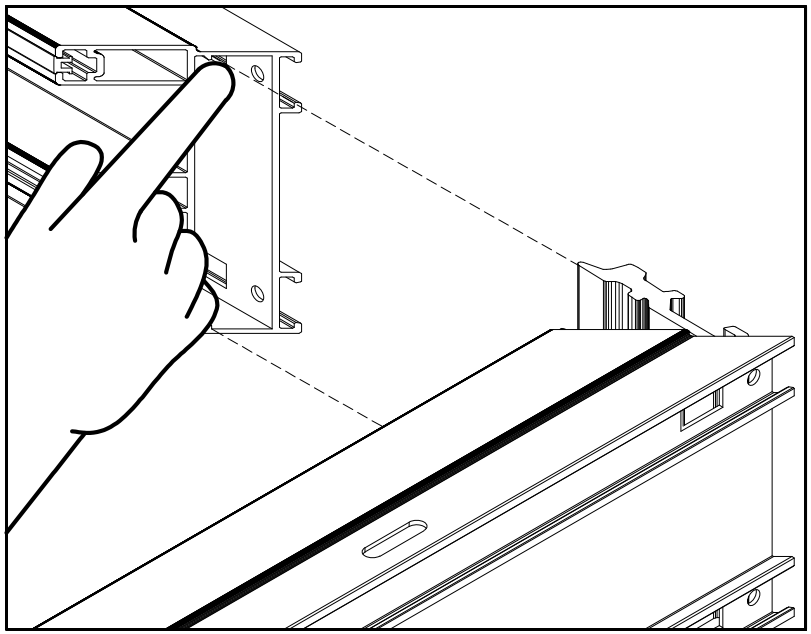

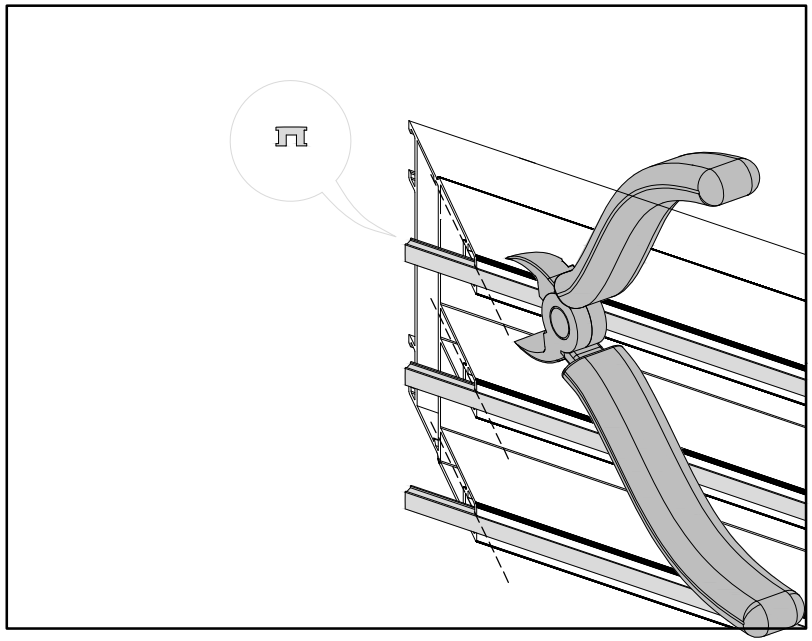

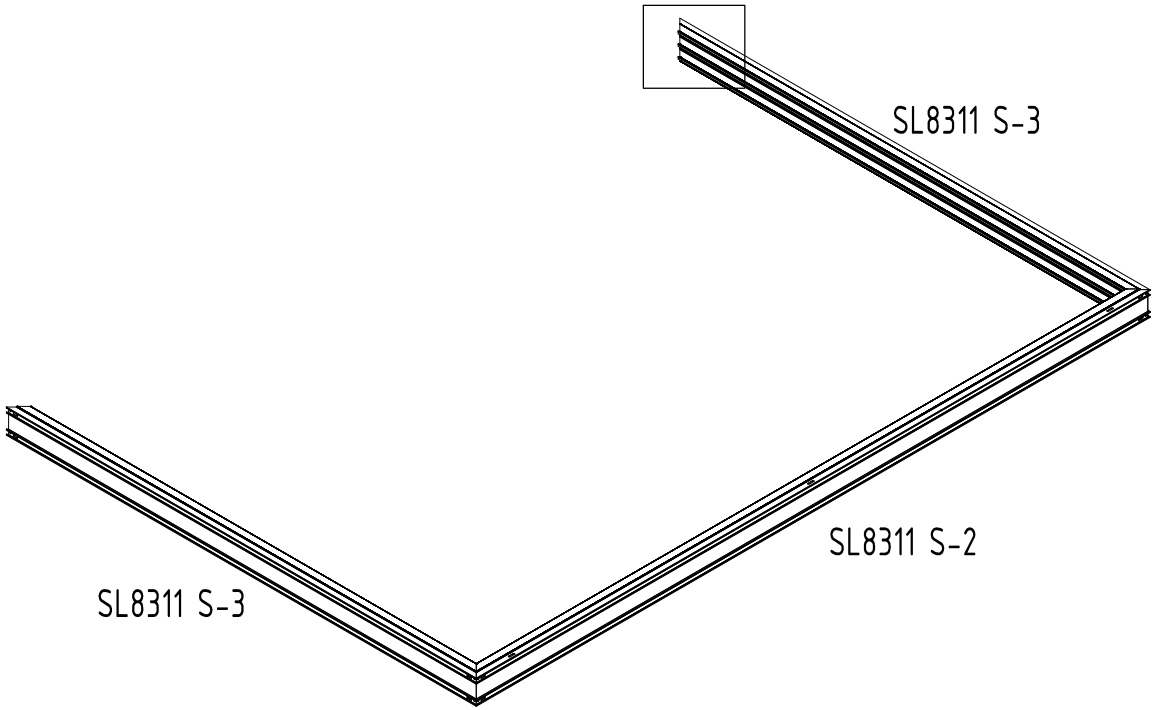
SL8311 S-3
SL8311 S-2
SL8311 S-3

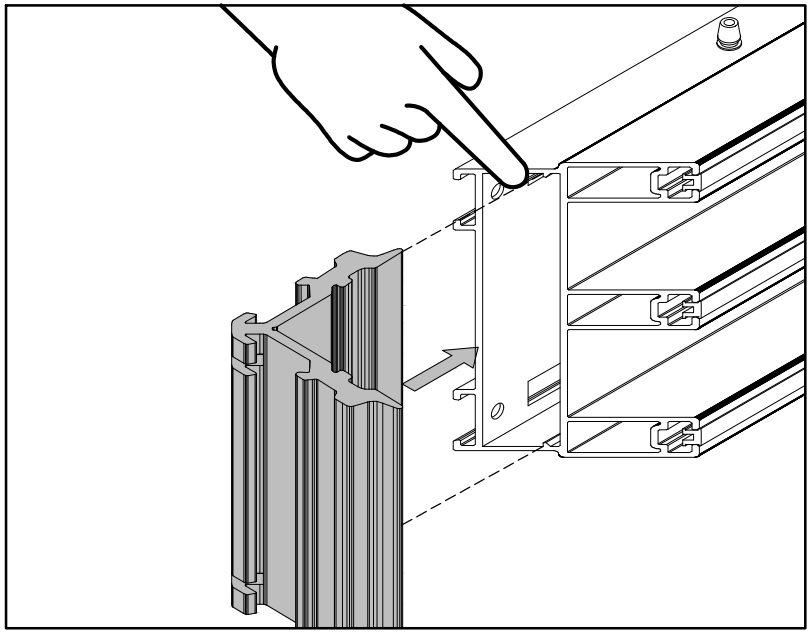

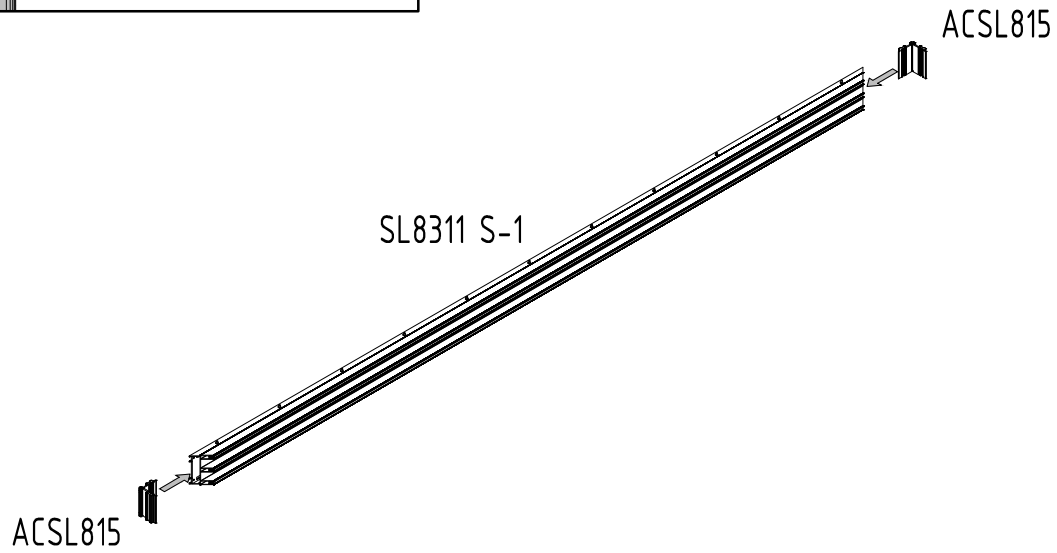
ACSL815
SL8311 S-1
ACSL815

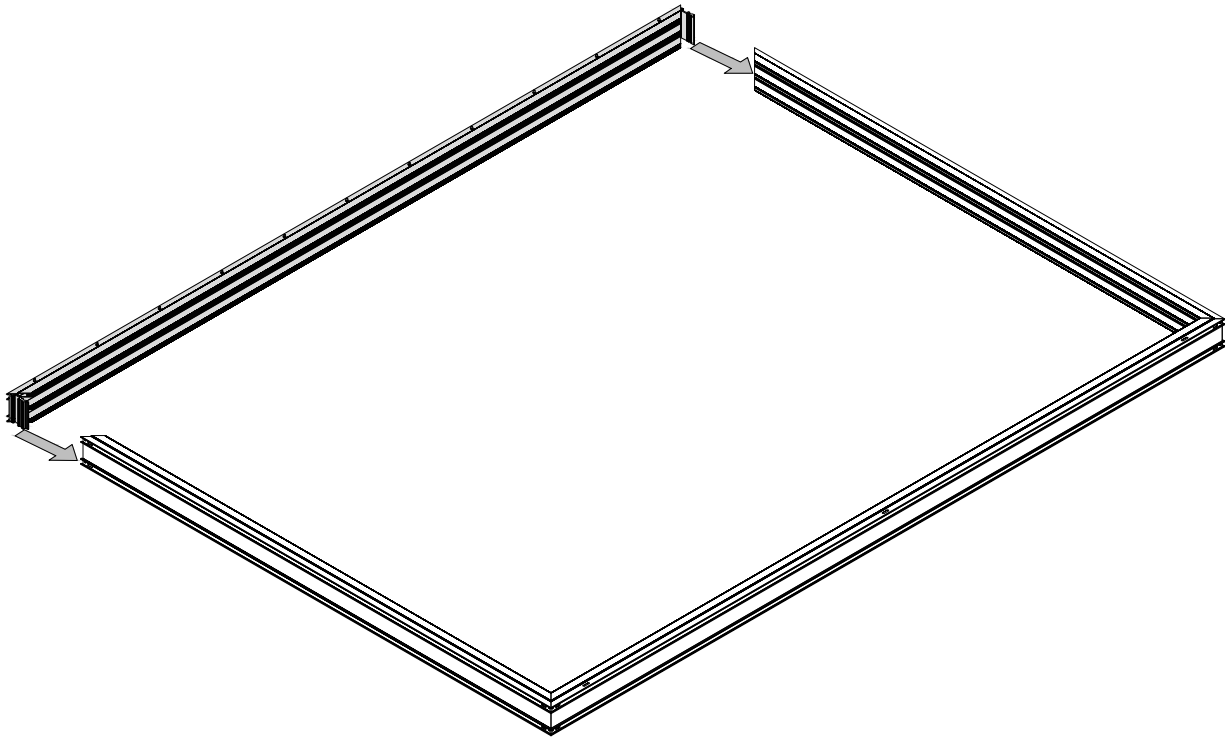

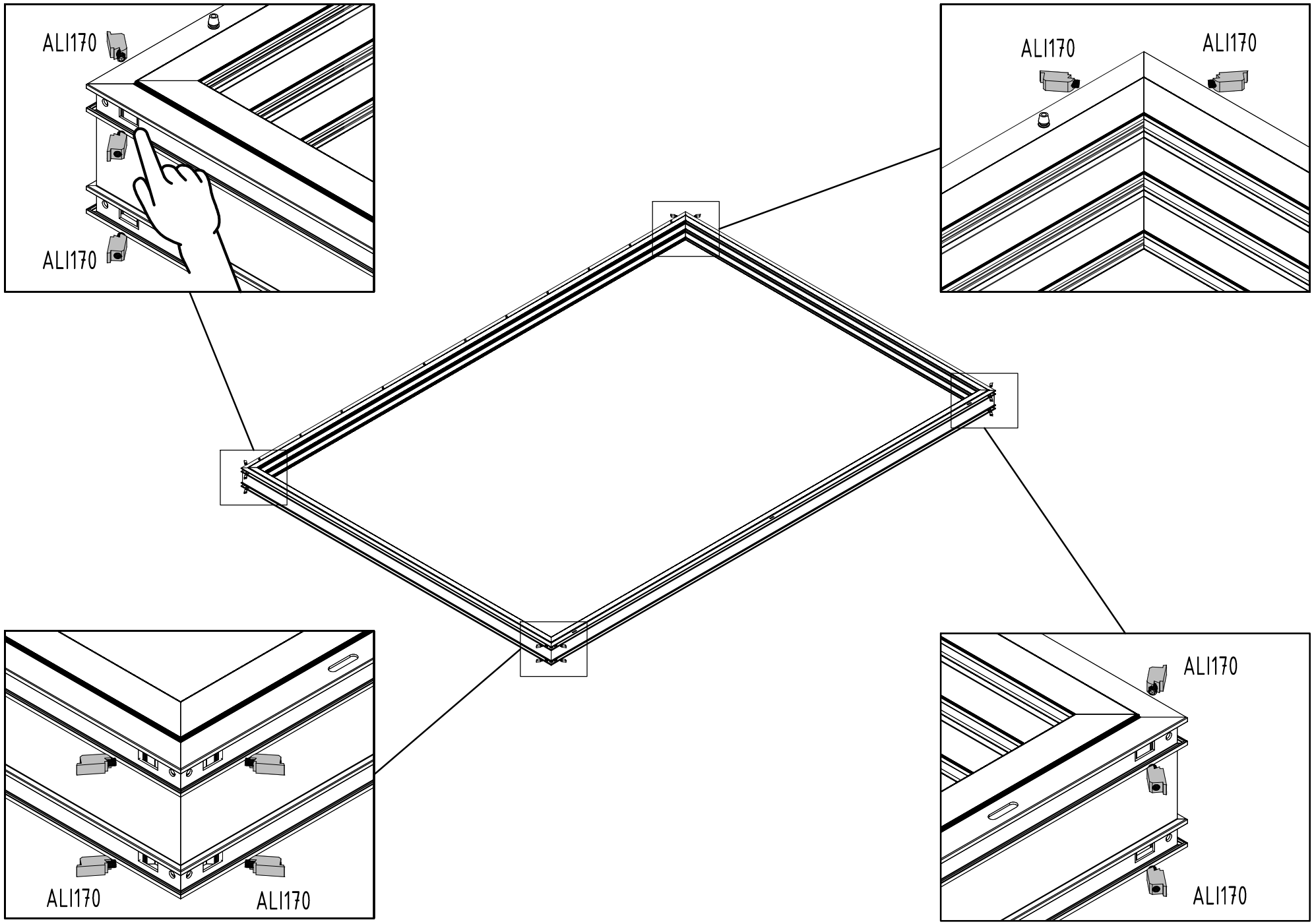
ALI170
ALI170
ALI170
ALI170
ALI170
ALI170
ALI170
ALI170

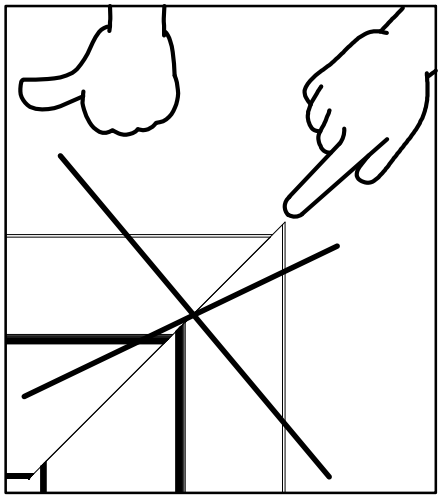

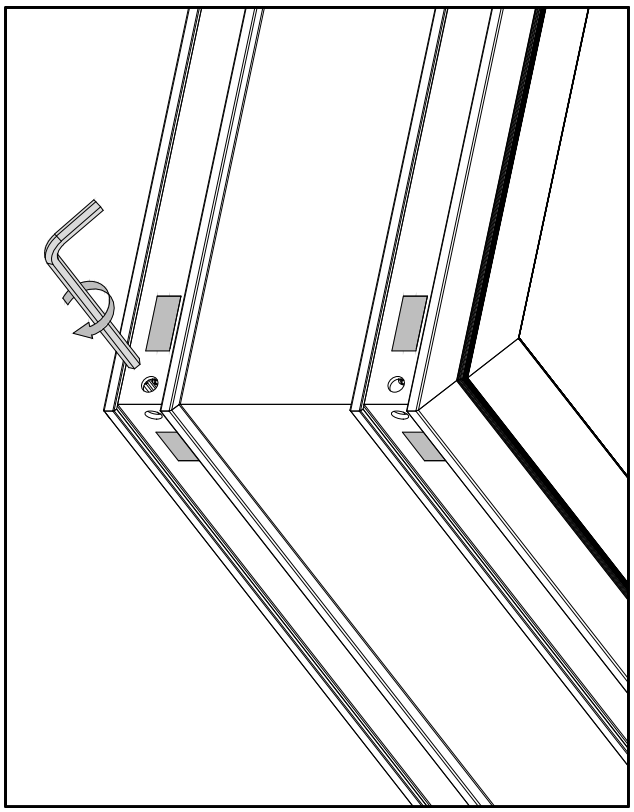

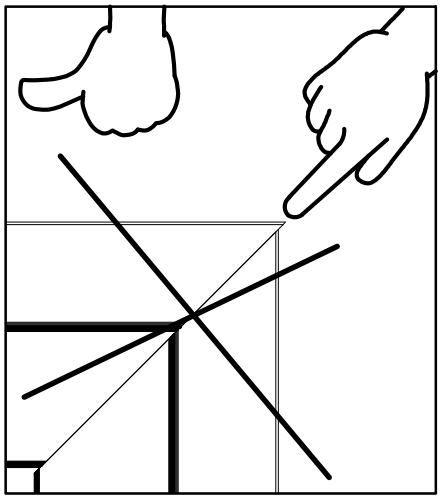

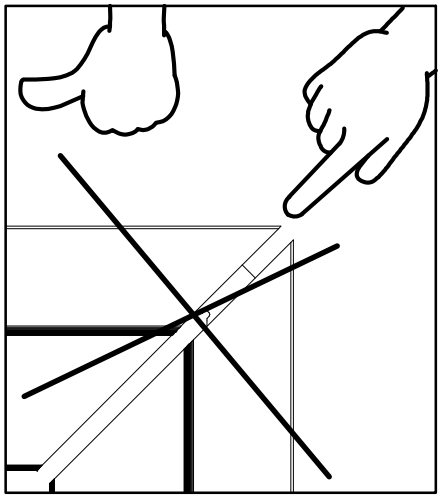

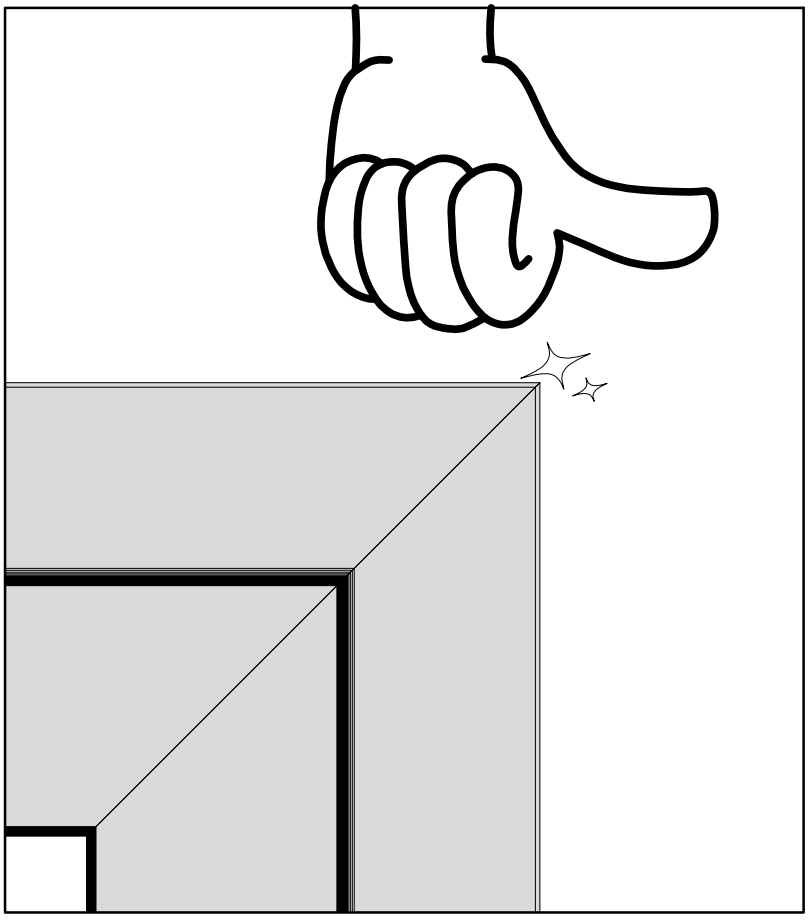

SP2	x1
SP3	x1
SP4	x1
ø4.5x25	x10
ø5x40	x18
QSE3x8_5	x8
QG-2	x8

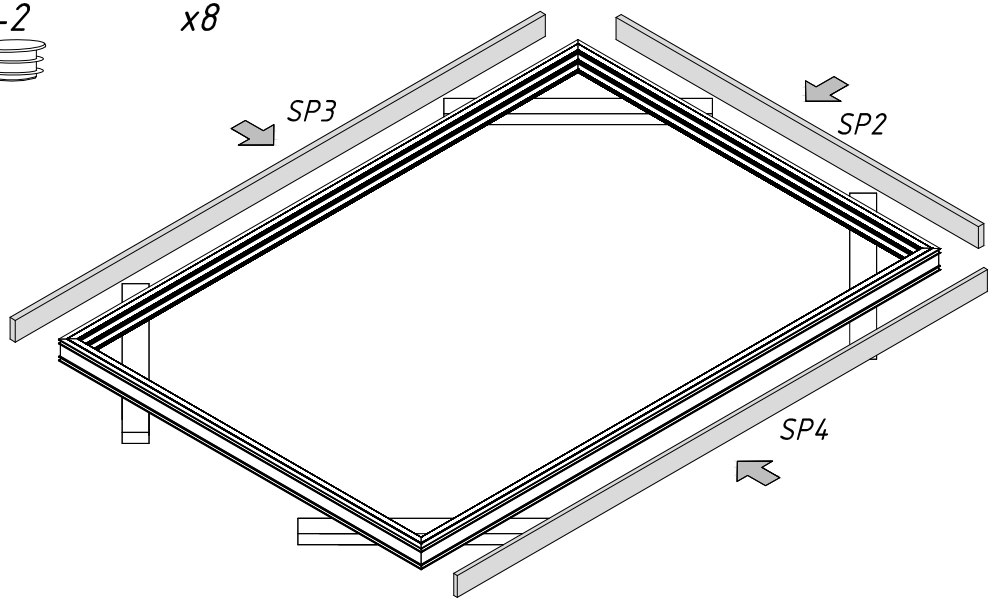

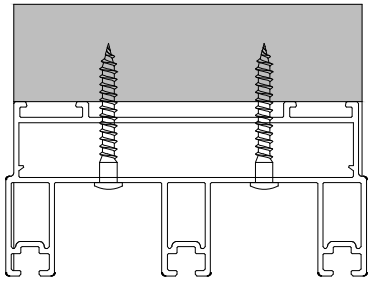

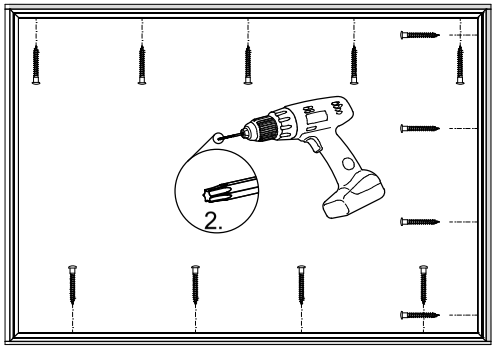

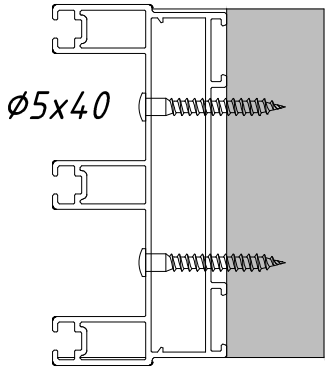

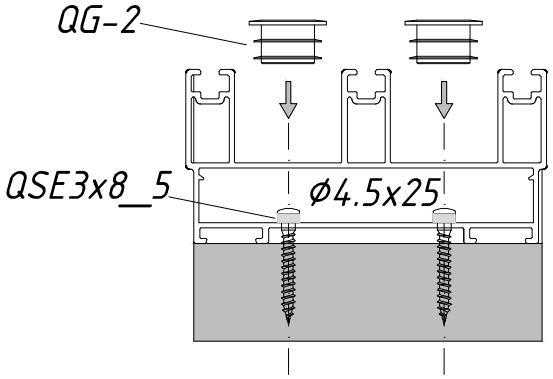

Sis2	x1
Sis4	x1
ø4.5x50	x10

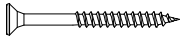

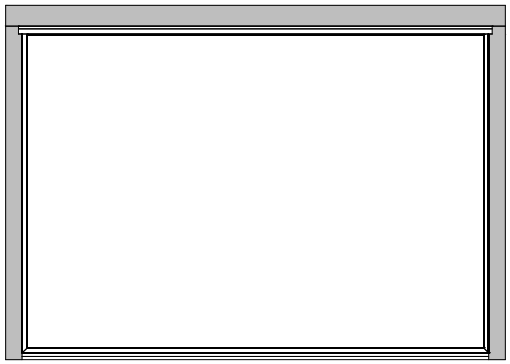

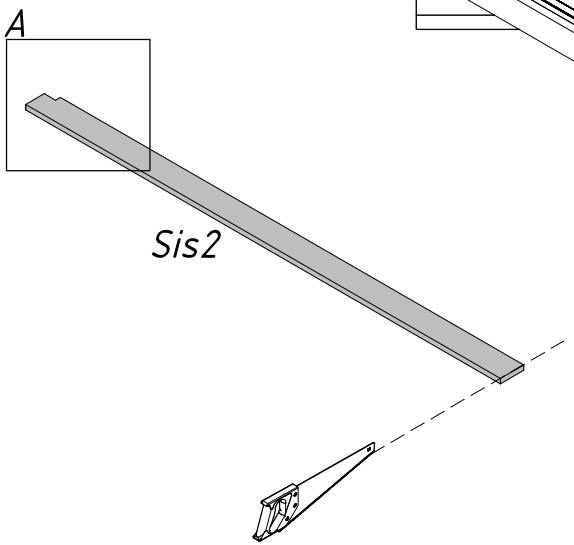

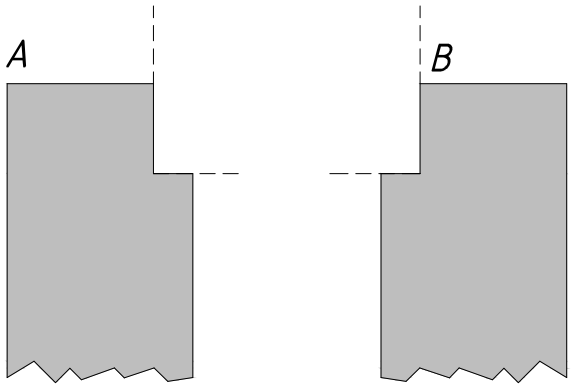

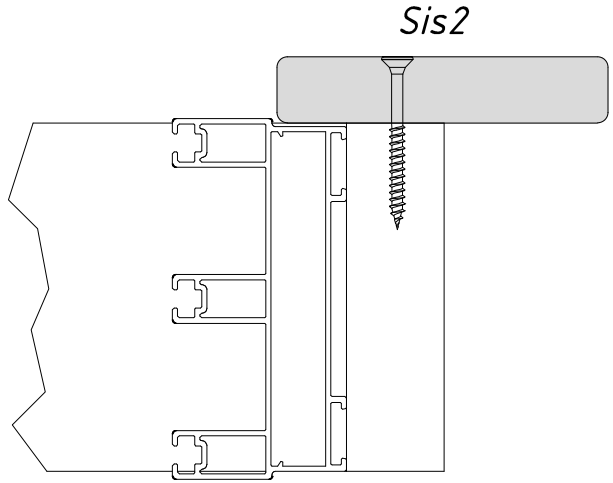

Sis2 x1

ø4.5x50 x5

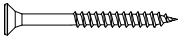

ø5x40 x8

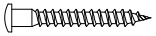

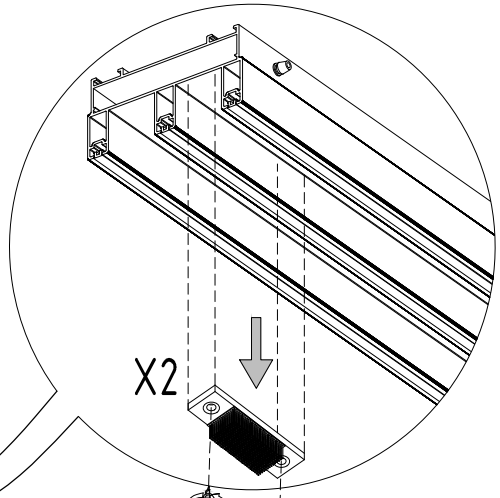

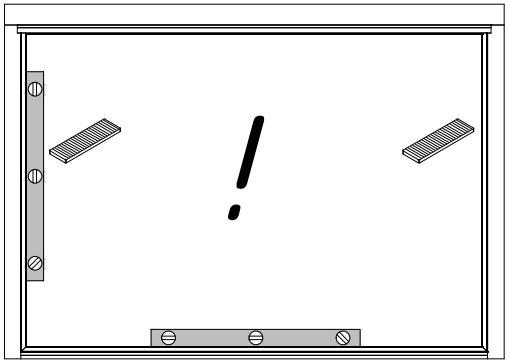

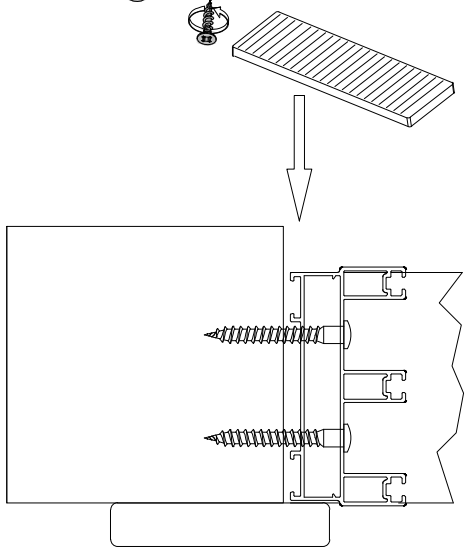

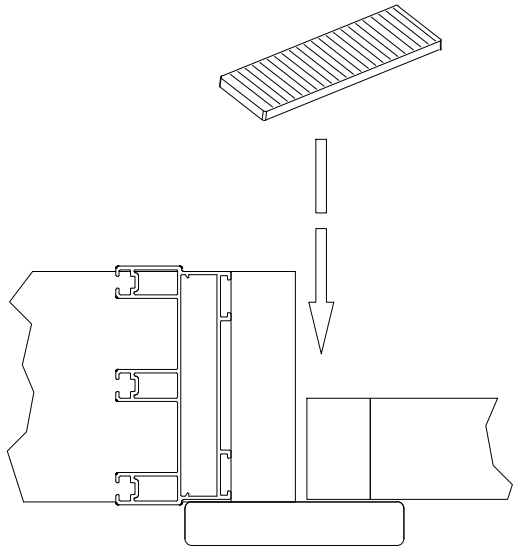

Sis2	x1	Sla2	x2
Sis3	x1	Sla3	x2
Sis4	x1		

ø3.5x40 x30

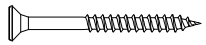

ø4.5x50 x24

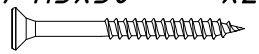

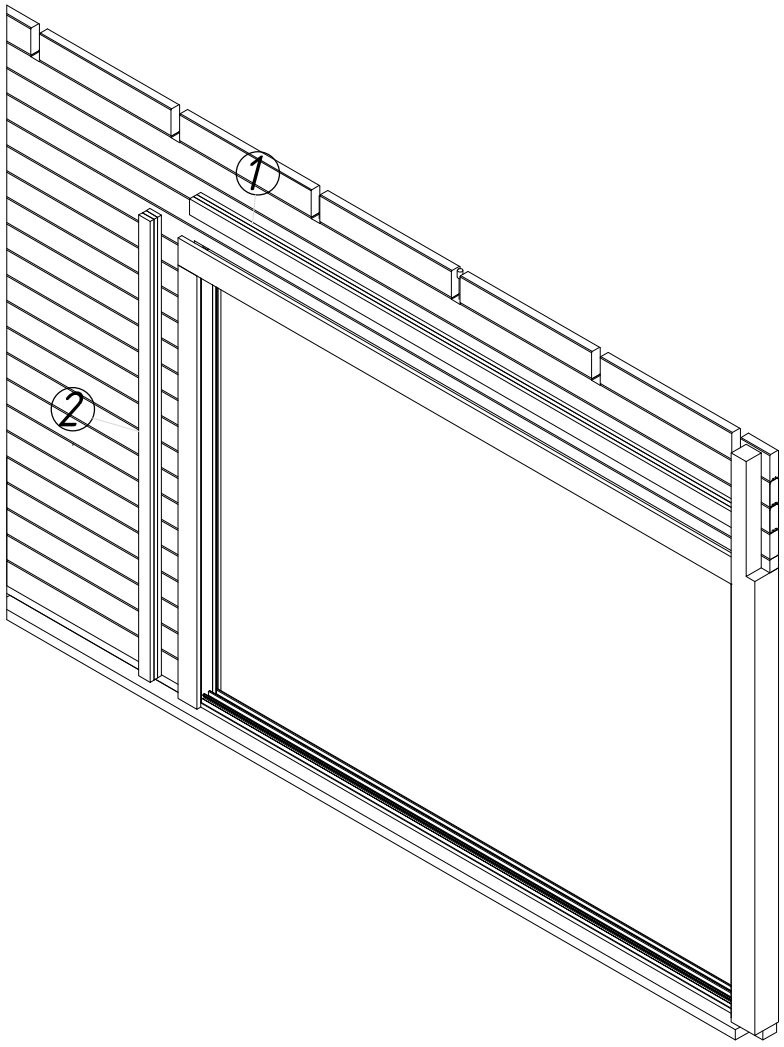

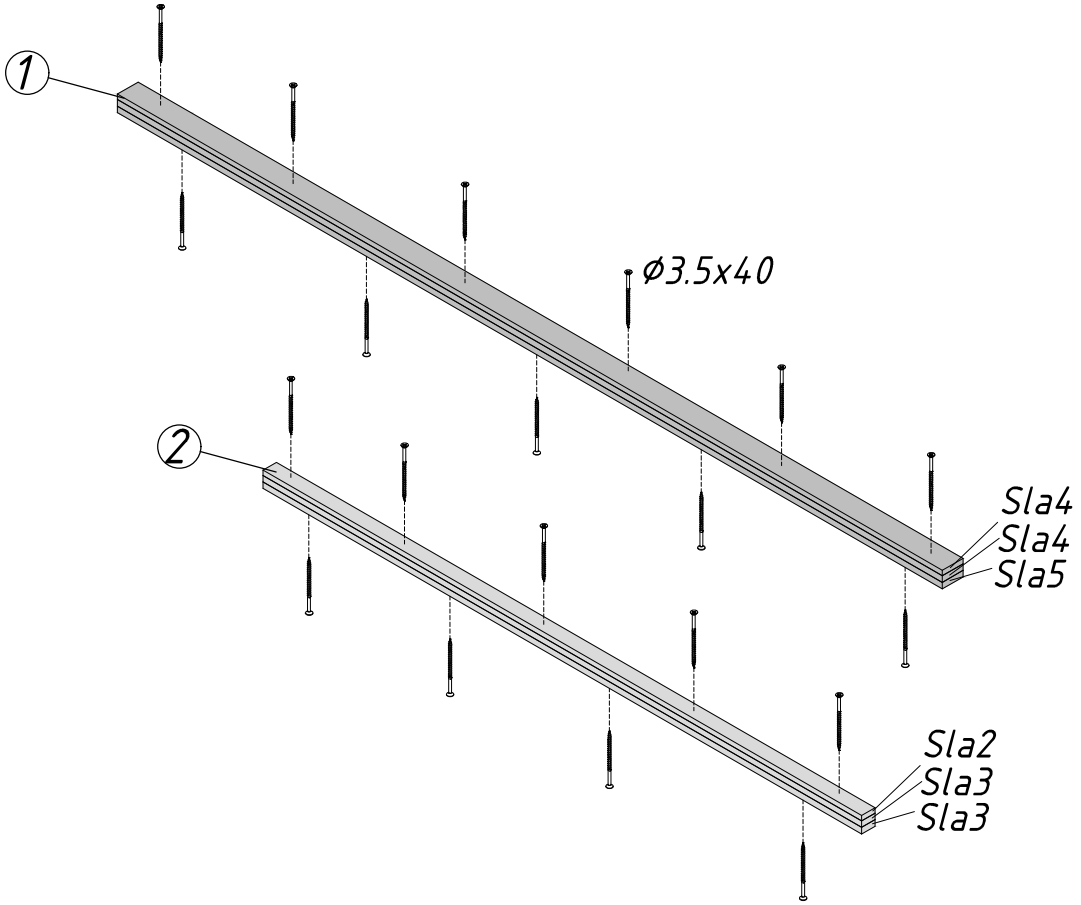

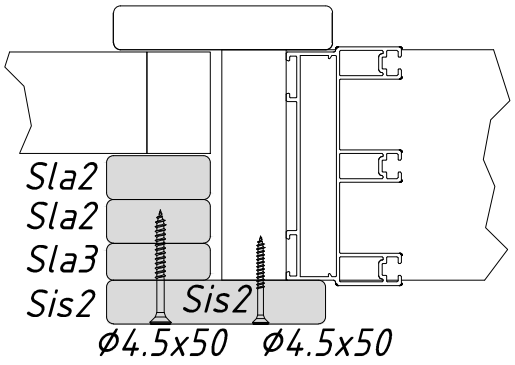

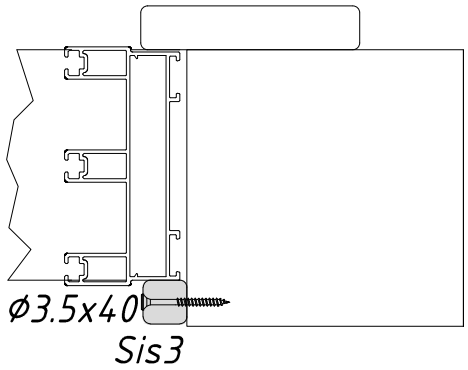

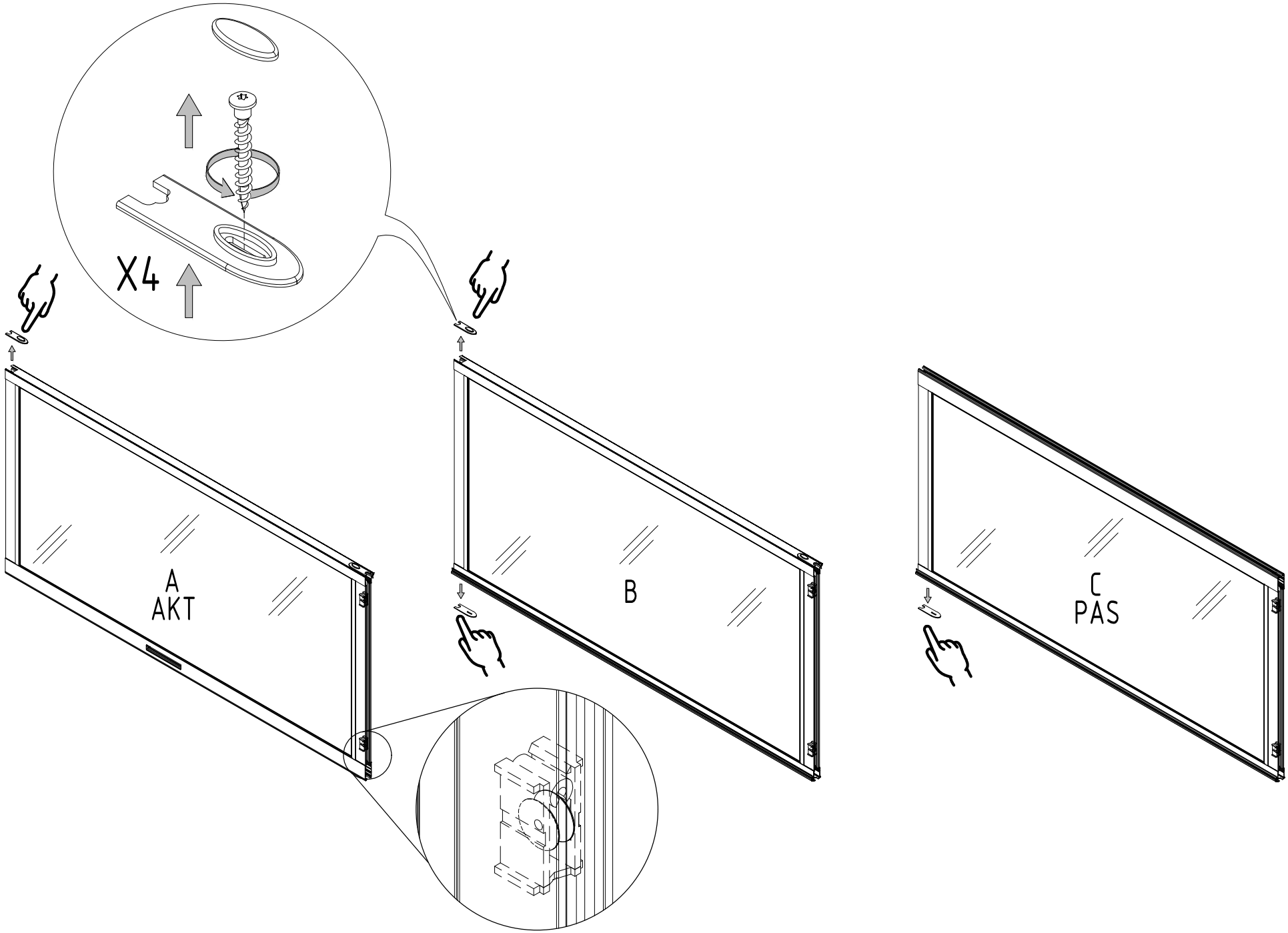
X4
A
AKT
B
C
PAS

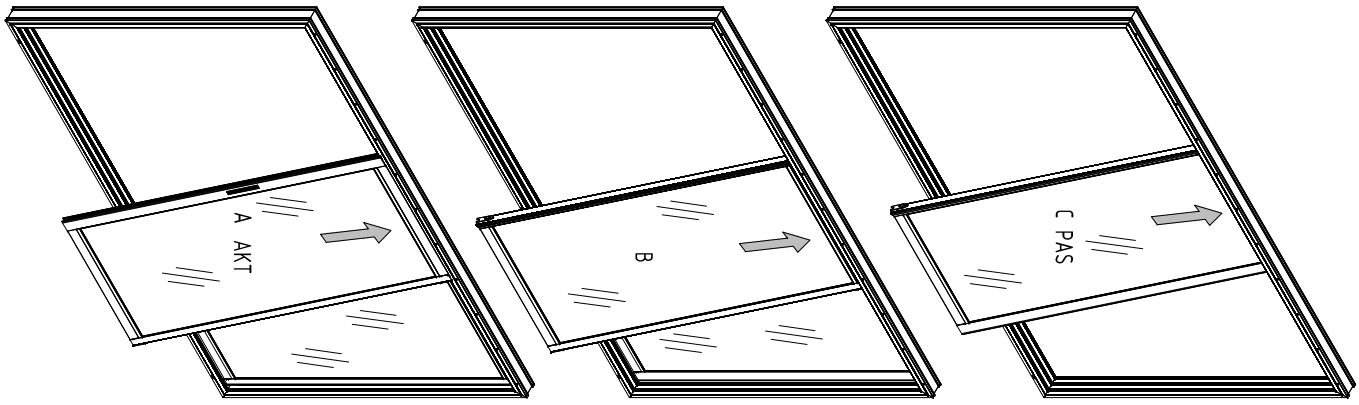
A AKT
B
C PAS

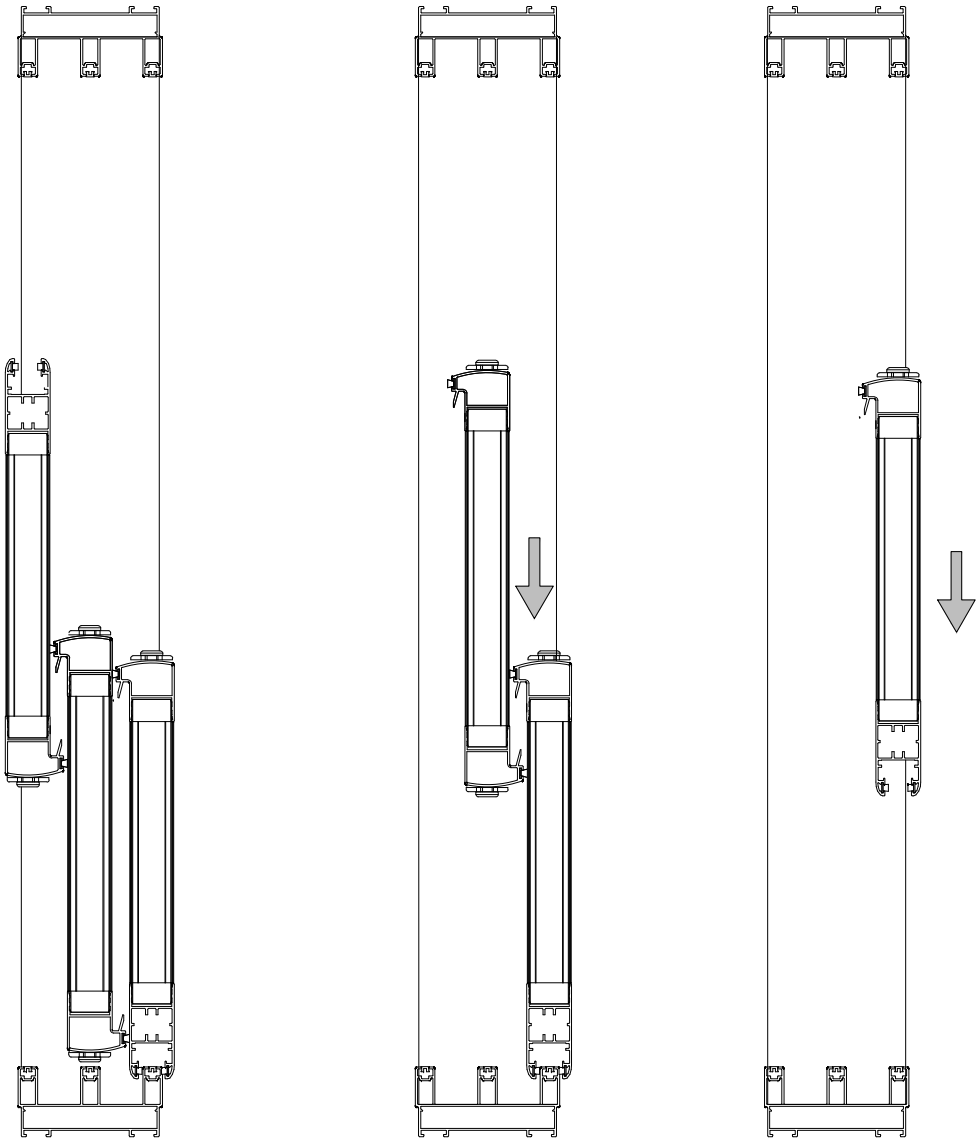

X2

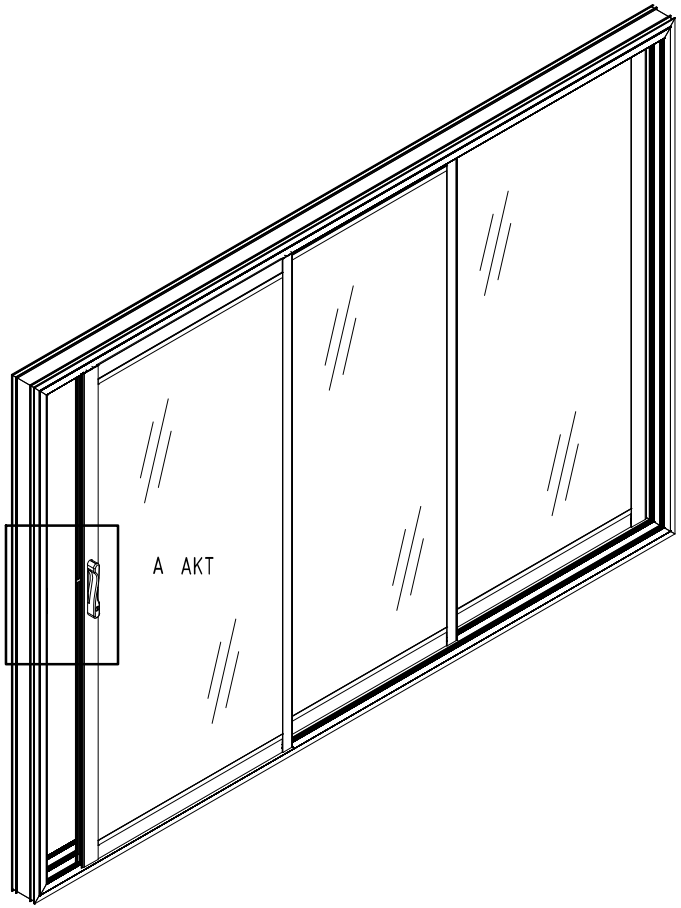
A AKT

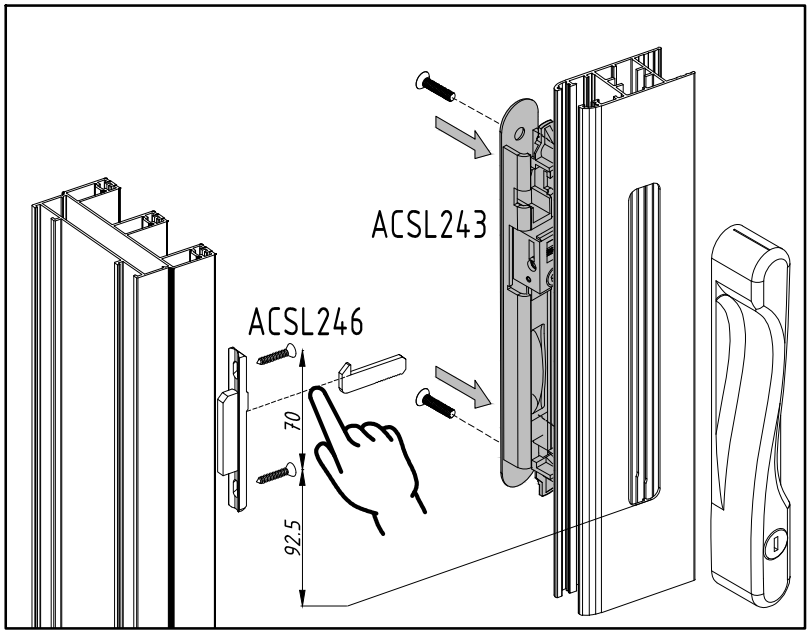
ACSL243
ACSL246
70
92.5

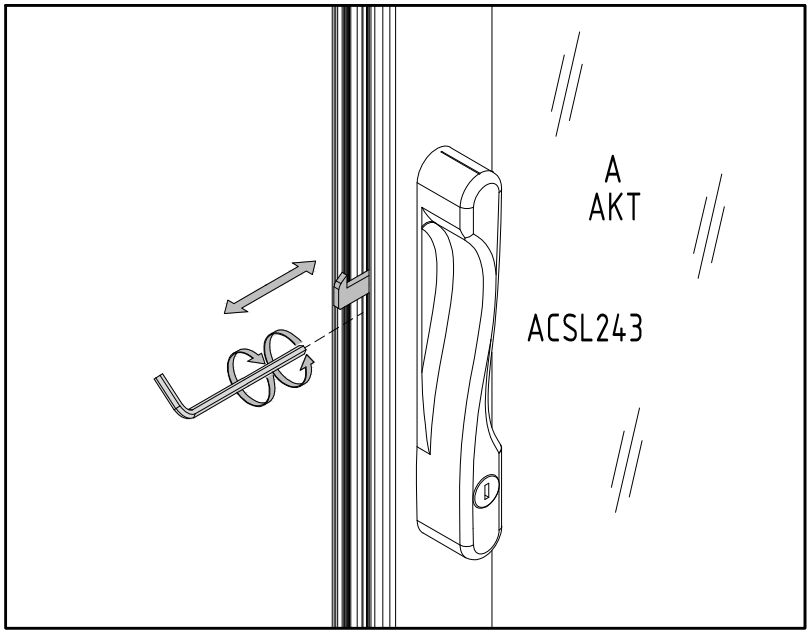
A
AKT
ACSL243

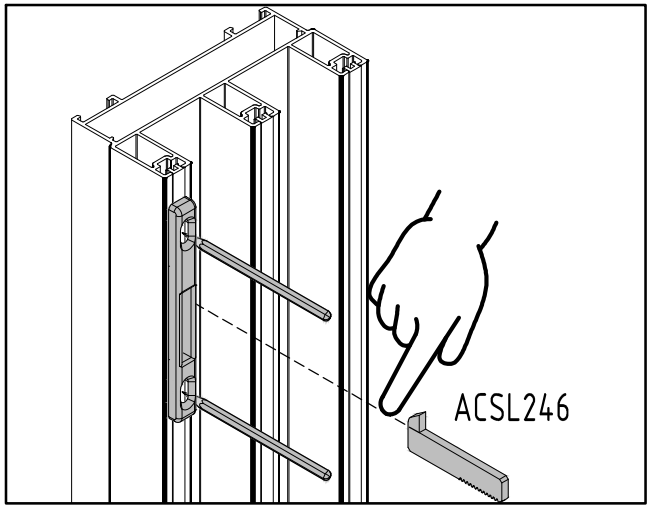
ACSL246

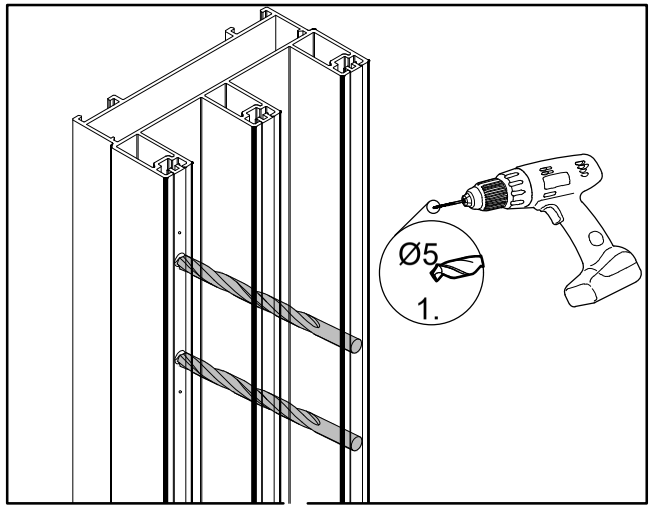
Ø5
1.

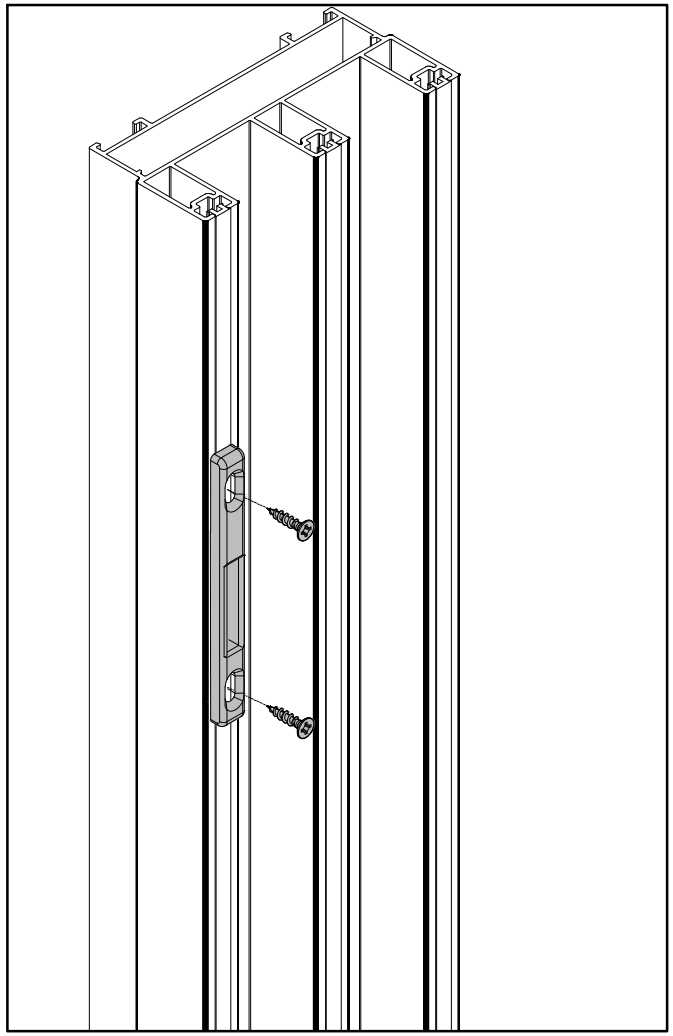

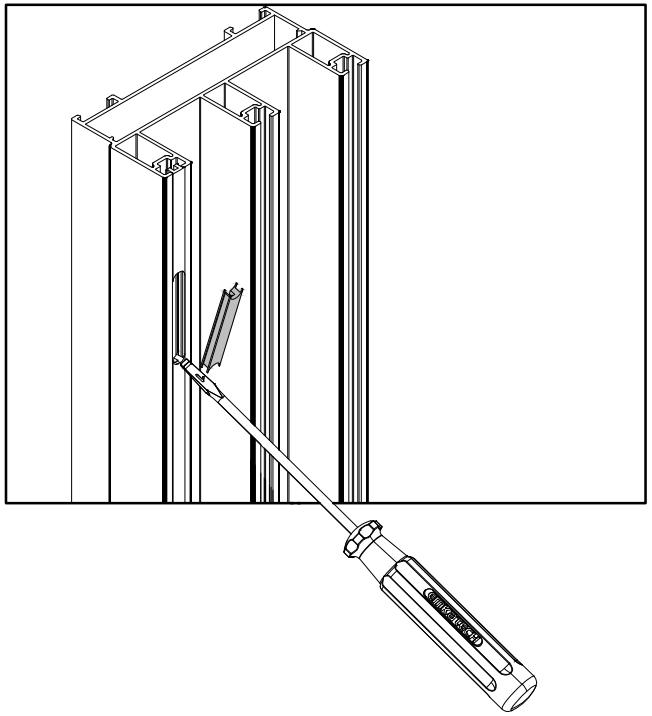

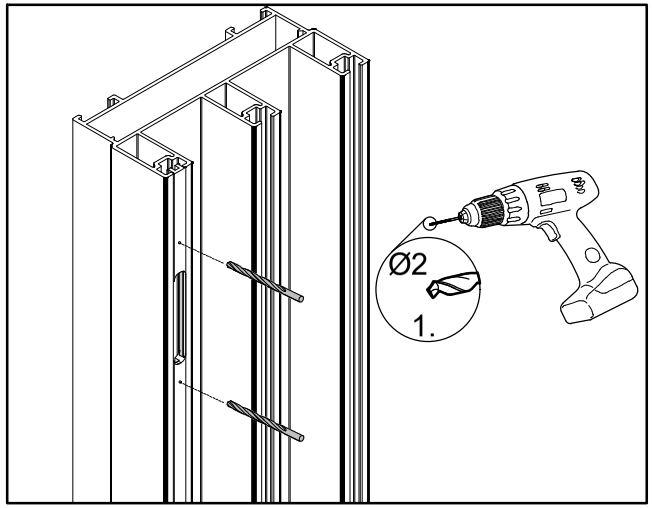
Ø2
1.

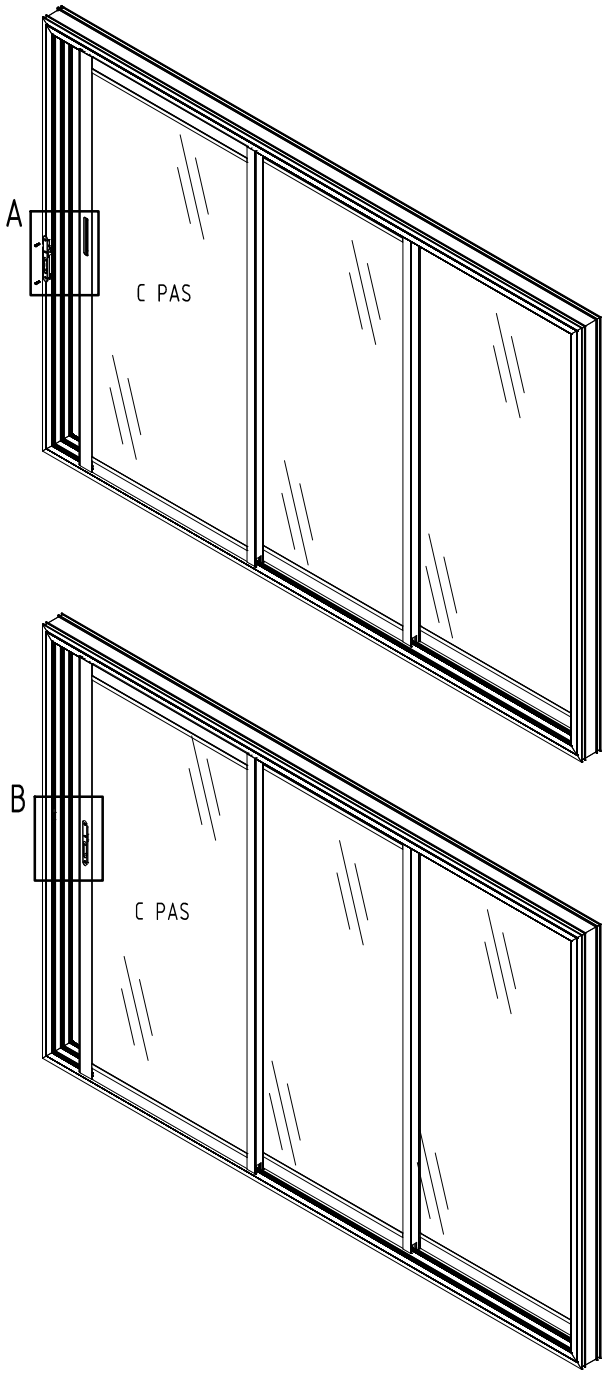
A
C PAS
B
C PAS

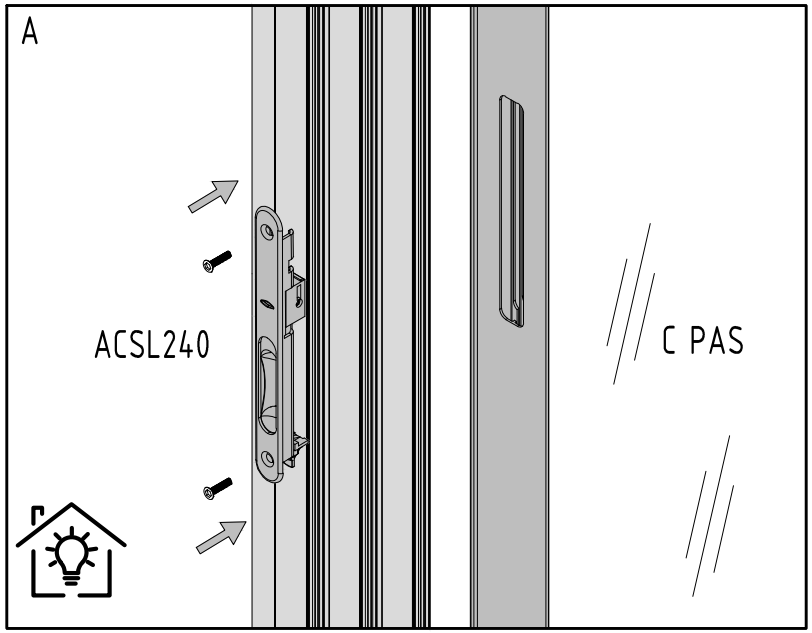
A
ACSL240
C PAS

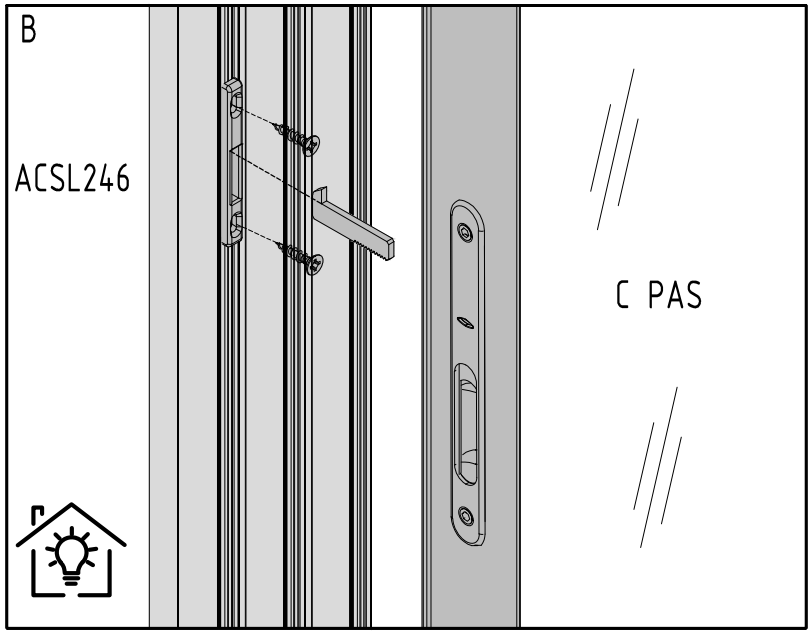
B
ACSL246
C PAS

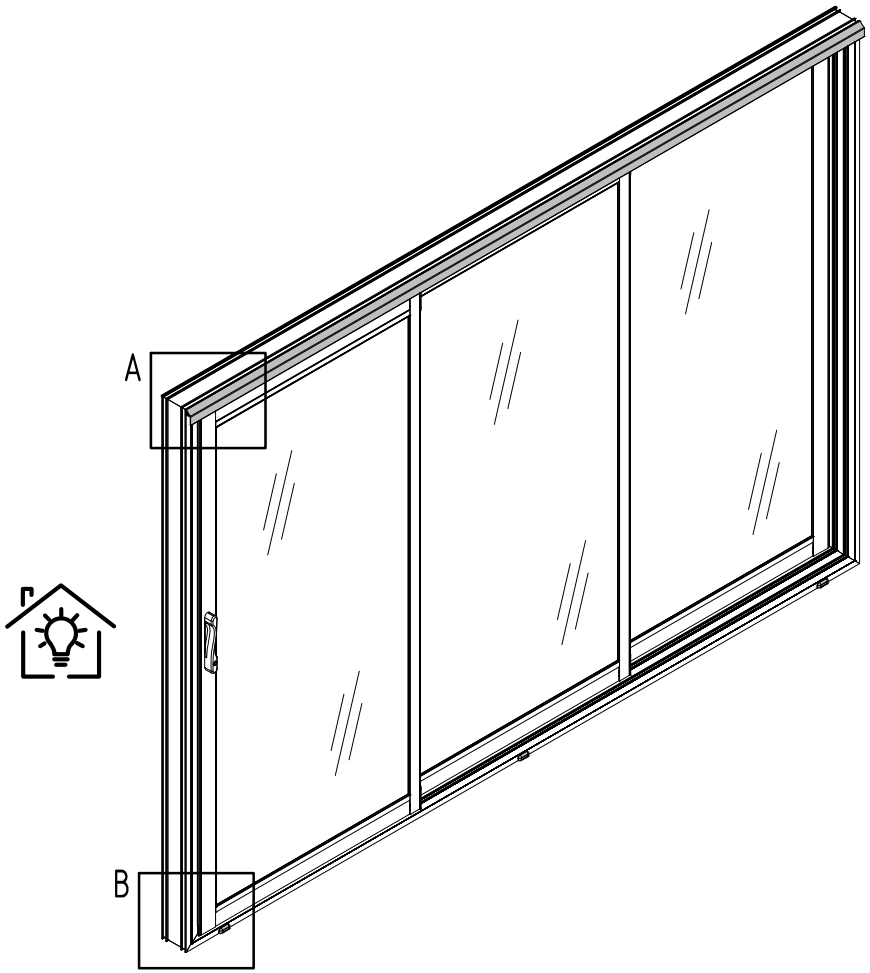
A
B

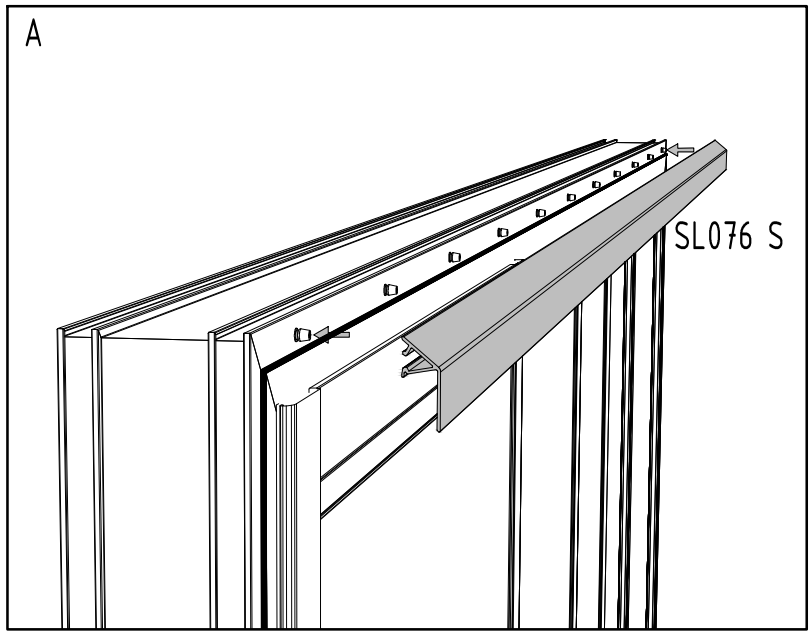
A
SL076 S

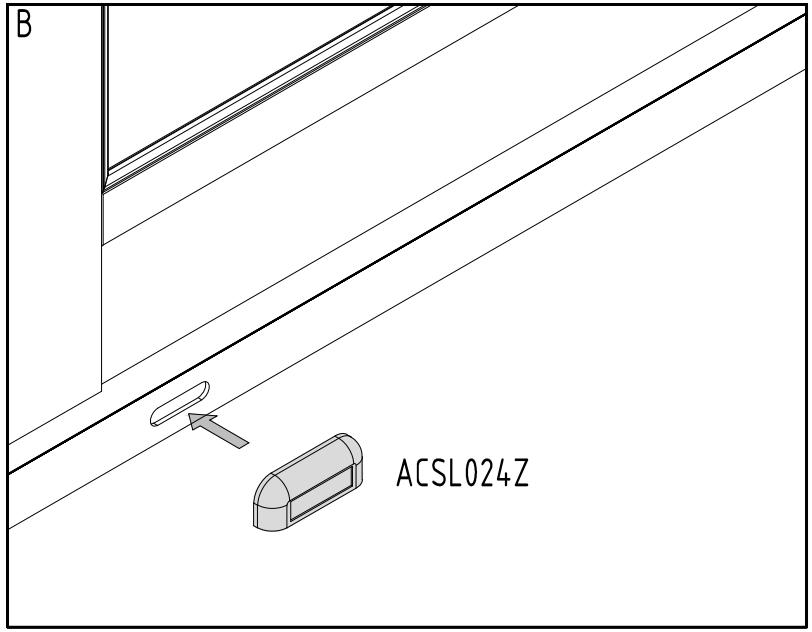
B
ACSL024Z