Assembly, installation and maintenance manual

Montage-, Aufbau- und Wartungsanleitung ● Assemblage, manuel de montage et d'entretien ● Montaje, instalación y mantenimiento ● Manuale di montaggio, installazione e manutenzione ● Monterings- og vedlikeholdsmanual ● Monterings-, installations- och underhållsmanual ● Kokoamis-, asennus- ja huolto-ohje ● Vejledning for montering og vedligehold ● Handleiding voor montage, installatie en onderhoud ● Manual de montagem, instalação e manutenção ● Návod k montáži, instalaci a údržbě ● Instrukcja montażu, instalacji i konserwacji ● Surinkimo, montavimo ir priežiūros vadovas ● Montāžas, uzstādīšanas un apkopes rokasgrāmata ● Руководство по сборке и обслуживанию ● Montaaži-, paigaldus- ja säilitamise juhend



Sliding door **MLU59-3P5-7016**

Factory inspection by ● Werkskontrolle durch ● Contrôle à partir de l'usine par ● Inspector de fábrica ● Collaudato da ● Fabrikkkontroll utført av ● Fabriksbesiktigat av ● Tehtaan tarkastaja ● Fabriks Kontrol udført af ● Fabriekscontrole door ● Inspeção de fábrica, por: ● Zkontrolováno ve výrobním závodě ● Kontrola fabryczna do ● Apžiūrą gamykloje atliko ● Rūpnīcas pārbaudi veicis ● Заводской контроль ● Tehase kontroll teostatud:	**Date** ● Datum ● Date ● Fecha ● Data ● Dato ● Datum ● Päiväys ● Dato ● Datum ● Data ● Datum ● Data ● Datums ● Data ● Дата ● Kuupäev:
	Pack number ● Pack Nr. ● Packet n° ● Bulto Nº ● Pacco N. ● Serienr ● Produktionsnummer ● Pakettinro ● Pakke nr. ● Pak nr. ● Número de embalagem ● Číslo balení ● Numer opakowania ● Pakuotės numeris ● Iepakojuma numurs ● Упаковочный номер ● Pakinumber:

Palmako AS | Näituse 25 | 50409 Tartu | Estonia | Ph: +372 7 355 530 | Fax: +372 7 355 544 | contact@palmako.ee | www.palmako.ee



www.palmako.ee/information-hub

English: Before installing and using the product, please read the instructions and warranty terms at www.palmako.ee/information-hub to guarantee proper installation and long-lasting performance.

Deutsch: Wichtig! Bitte vor Aufbau und Nutzung des Produkts unbedingt die detaillierte Montageanleitung sowie die Garantiebedingungen unter www.palmako.ee/information-hub lesen, um eine fachgerechte Montage und eine lange Funktionssicherheit zu gewährleisten.

Français: Avant d'installer et d'utiliser le produit, veuillez lire les instructions et les conditions de garantie sur www.palmako.ee/information-hub afin de garantir une installation correcte et la longévité du produit.

Español: Antes de instalar y utilizar el producto, lea las instrucciones y las condiciones de garantía en www.palmako.ee/information-hub para asegurar una instalación correcta y una larga vida útil del producto.

Italiano: Prima di installare e utilizzare il prodotto, leggere le istruzioni e le condizioni di garanzia su www.palmako.ee/information-hub per garantire una corretta installazione e prestazioni durature.

Norsk: Før montering og bruk av produktet, vennligst les monteringsanvisningene og garantivilkårene på www.palmako.ee/information-hub for å sikre korrekt montering og fremtidig holdbarhet.

Svenska: Innan du installerar och använder produkten, vänligen läs instruktionerna och garantivillkoren på www.palmako.ee/information-hub för att säkerställa korrekt installation och produktens långvariga hållbarhet

Suomi: Ennen tuotteen asentamista ja käyttämistä, lue ohjeet ja takuehdot osoitteessa www.palmako.ee/information-hub varmistaaksesi oikean asennuksen ja pitkäkestoisen toiminnan.

Русский: Перед установкой и использованием изделия ознакомьтесь с инструкцией и условиями гарантии на сайте www.palmako.ee/information-hub, чтобы гарантировать правильную установку и долговечность изделия.

Eesti: Enne toote paigaldamist ja kasutuselevõttu lugege palun juhiseid ja garantiitingimusi aadressil www.palmako.ee/information-hub, et tagada nõuetekohane paigaldus ja toote pikk eluiga.

Dansk (Oversat af AI): Læs venligst instruktionerne og garantibetingelserne på www.palmako.ee/information-hub, før du installerer og bruger produktet, for at garantere korrekt installation og langvarig ydeevne.

Dutch (Vertaald door AI): Lees vóór de installatie en het gebruik van het product de instructies en garantievoorwaarden op www.palmako.ee/information-hub om een correcte installatie en langdurige werking te garanderen

Português (Traduzido por IA): Antes de instalar e utilizar o produto, leia as instruções e os termos de garantia em www.palmako.ee/information-hub para garantir uma instalação adequada e um desempenho duradouro.

Čeština (Přeloženo umělou inteligencí): Před instalací a použitím produktu si prosím přečtěte pokyny a záruční podmínky na www.palmako.ee/information-hub, abyste zaručili správnou instalaci a dlouhodobý výkon.

Polski (Przetłumaczone przez AI): Przed zainstalowaniem i użyciem produktu należy przeczytać instrukcję oraz warunki gwarancji dostępne na stronie www.palmako.ee/information-hub, co pozwoli zagwarantować prawidłową instalację i długotrwałą wydajność.

Latviešu (Mākslīgā intelekta tulkojums): Pirms produkta uzstādīšanas un lietošanas, lūdzu, izlasiet instrukcijas un garantijas noteikumus vietnē www.palmako.ee/information-hub, lai garantētu pareizu uzstādīšanu un ilgstošu darbību.

Lietuviškai (Išvertė DI): Prieš montuodami ir naudodami gaminį, perskaitykite instrukcijas ir garantijos sąlygas adresu www.palmako.ee/information-hub, kad užtikrintumėte tinkamą montavimą ir ilgalaikį veikimą.

Pos	06.03.2024 SPECIFICATION-STÜCKLISTE-NOMENCLATURE-ELEMENTI-ESPECIFICATIÓN MLU59-3P5-7016 1/3	Pcs	Profile (mm)	Length (mm)
Sla1	Slat- Leiste- Baguette- Listello- Listón	1	40x12	1987
Sla6	Slat- Leiste- Baguette- Listello- Listón	1	40x12	1935
SP1	Support brace- Stützleiste- Baguette de support- Listello di supporto- Listón de soporte	1	28x57	1908
SP5	Support brace- Stützleiste- Baguette de support- Listello di supporto- Listón de soporte	1	28x57	1883
SP6	Support brace- Stützleiste- Baguette de support- Listello di supporto- Listón de soporte	1	19x58	1883
QKRP P3_5 x40ZnTX	Screw- Schraube- Vis- Vite- Tornillo- 3.5x40mm	5		
QKRP P4_5 x50ZnTX	Screw- Schraube- Vis- Vite- Tornillo- 4.5x50mm	25		
QKRY P5x40ZnTX	Screw- Schraube- Vis- Vite- Tornillo- 5x40mm	12		
QKRP P3_5 x25ZnTX	Screw- Schraube- Vis- Vite- Tornillo- 3.5x25mm	10		
QKRYP4_5x25Zn	Screw- Schraube- Vis- Vite- Tornillo- 4.5x25mm ZnY	3		
QPL20x100x2PET		8		
QPL20x100x3PET		8		
QSE3x8_5	Seal- Dichtung- Joint d'isolation- Guarnizone- Burlete	3		
QG-2	Hole plug- Abdeckkappe- Cache-vis- Tappi in legno- Embellecedor	3		

Pos	06.03.2024 SPECIFICATION-STÜCKLISTE-NOMENCLATURE-ELEMENTI-ESPECIFICATIÓN MLU59-3P5-7016 2/3	Pcs	Profile (mm)	Length (mm)
A-2	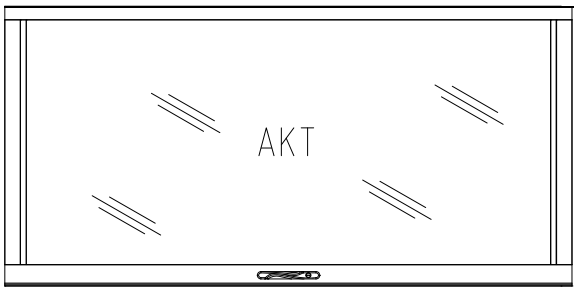	1	906x42	1825
B-2	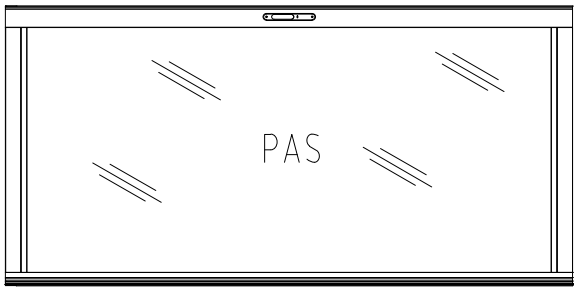	1	906x42	1825
SL8110 S-1	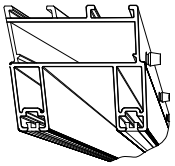	1	59x50	1850
SL8110 S-2	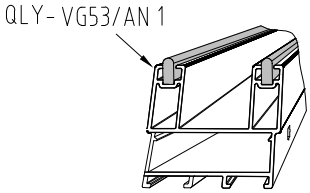	1	59x50	1850
SL8110 S-3	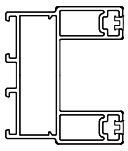	2	59x50	1908
QLY-SL076S-1		1		1850

Pos	06.03.2024	SPECIFICATION-STÜCKLISTE-NOMENCLATURE-ELEMENTI-ESPECIFICATIÓN MLU59-3P5-7016	3/3	Pcs	Profile (mm)	Length (mm)
QLY-ACSL243		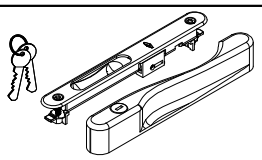		1		
QLY-ACSL240		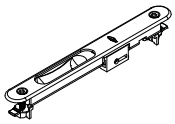		1		
QLY-ACSL813A				4		
QLY-ACSL246		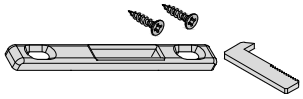		2		
QLY-ACSL024Z		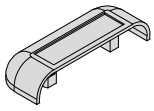		2		
QLY-ALI170		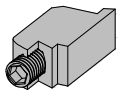		16		

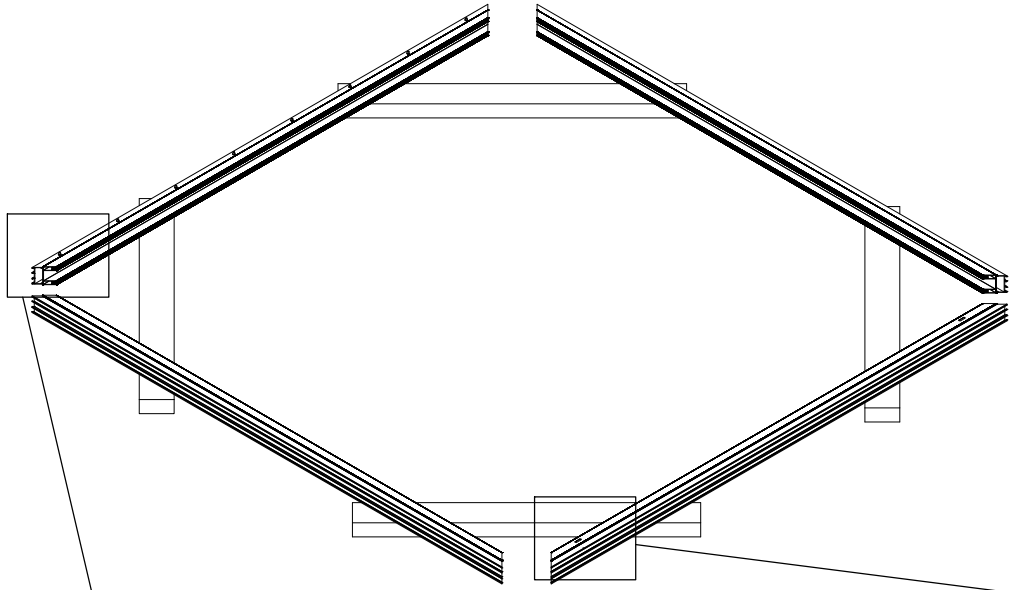

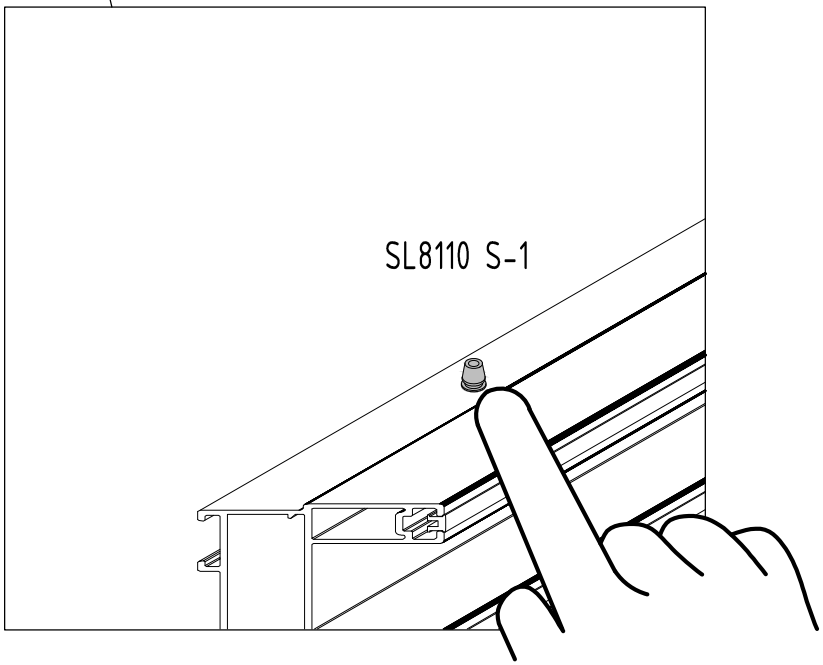
SL8110 S-1

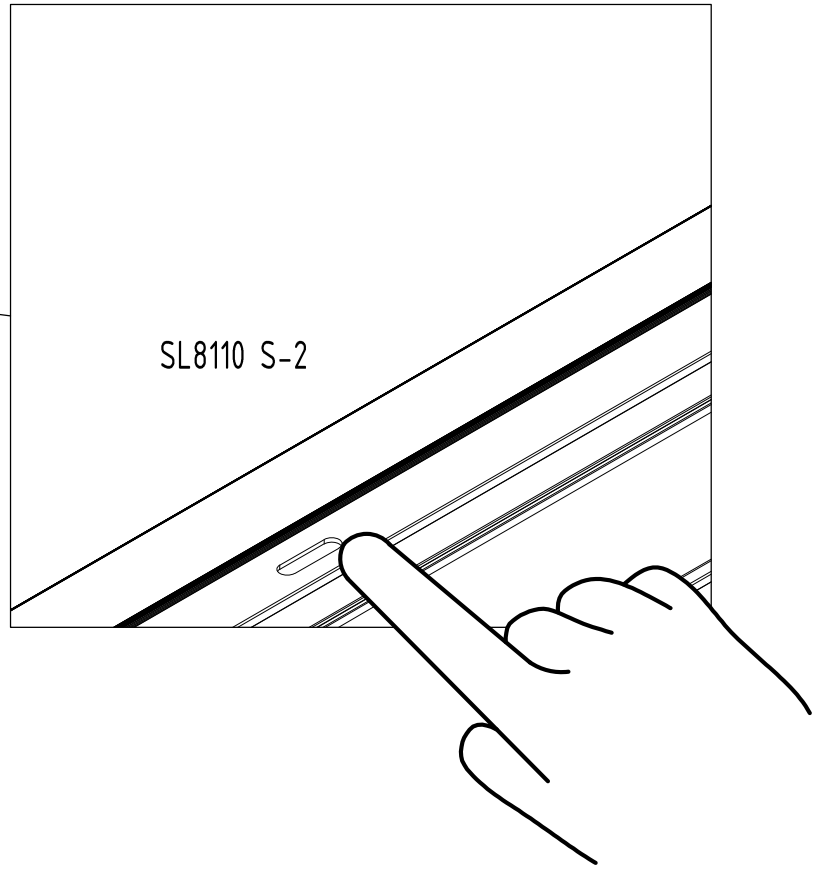
SL8110 S-2

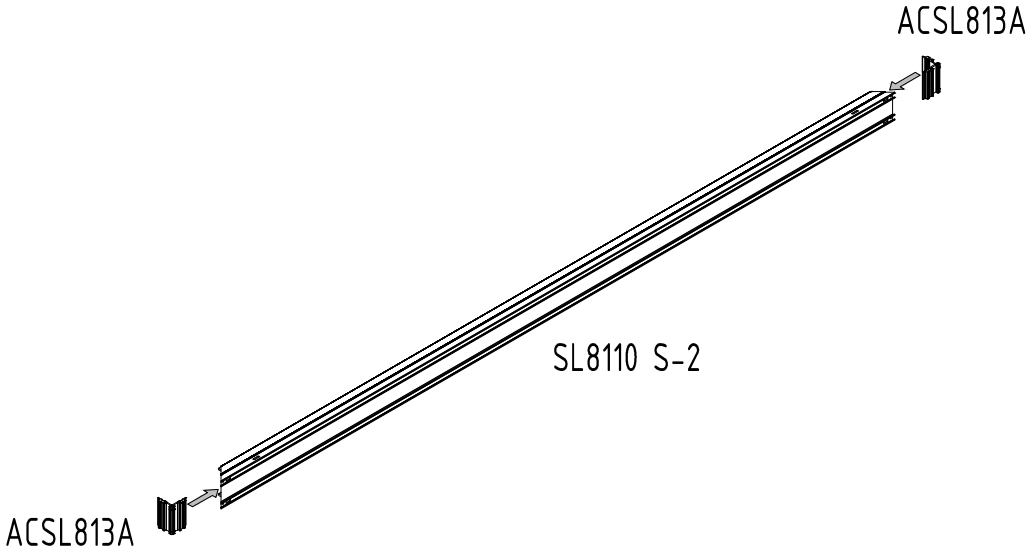
ACSL813A
SL8110 S-2
ACSL813A

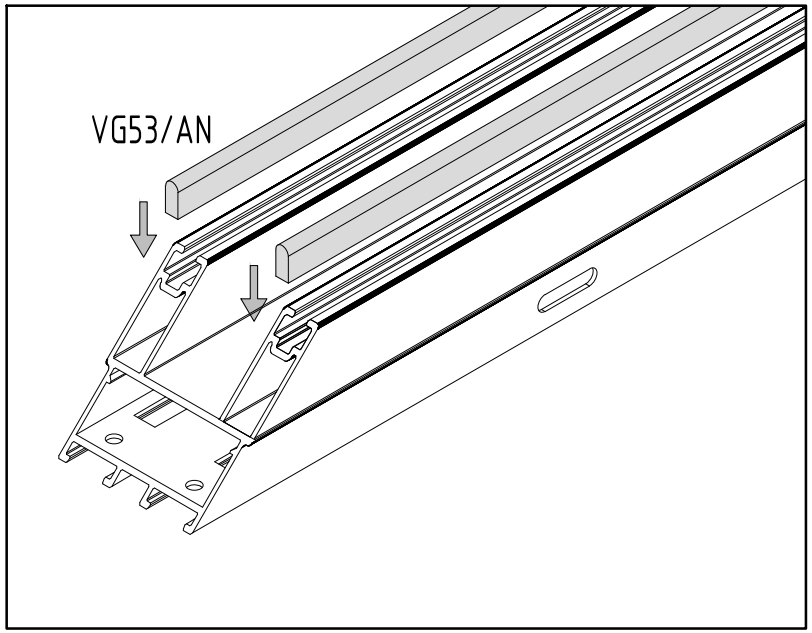
VG53/AN

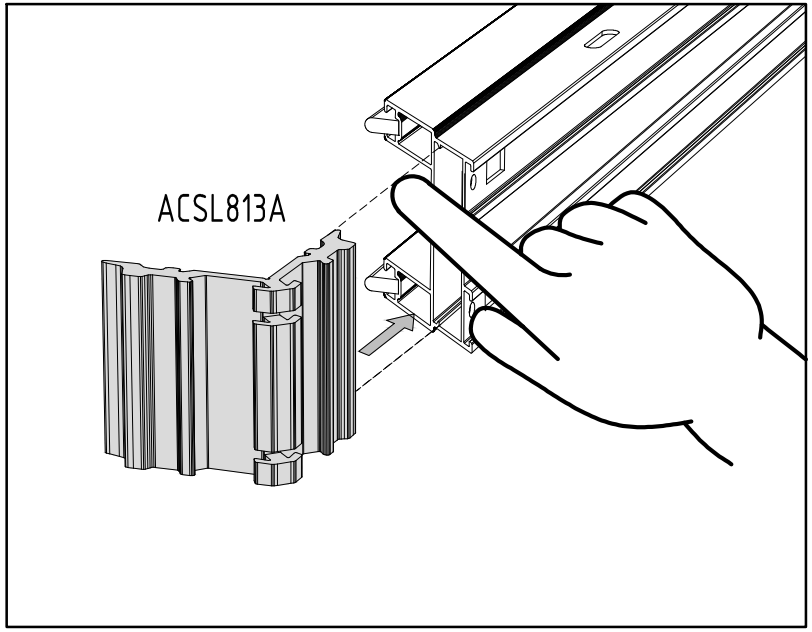
ACSL813A

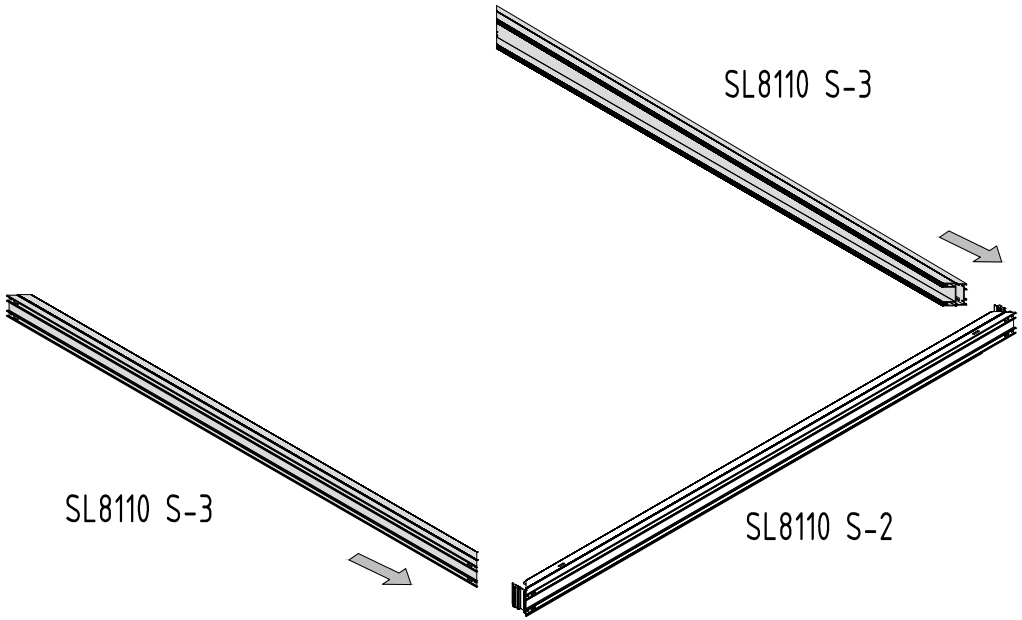
SL8110 S-3
SL8110 S-3
SL8110 S-2

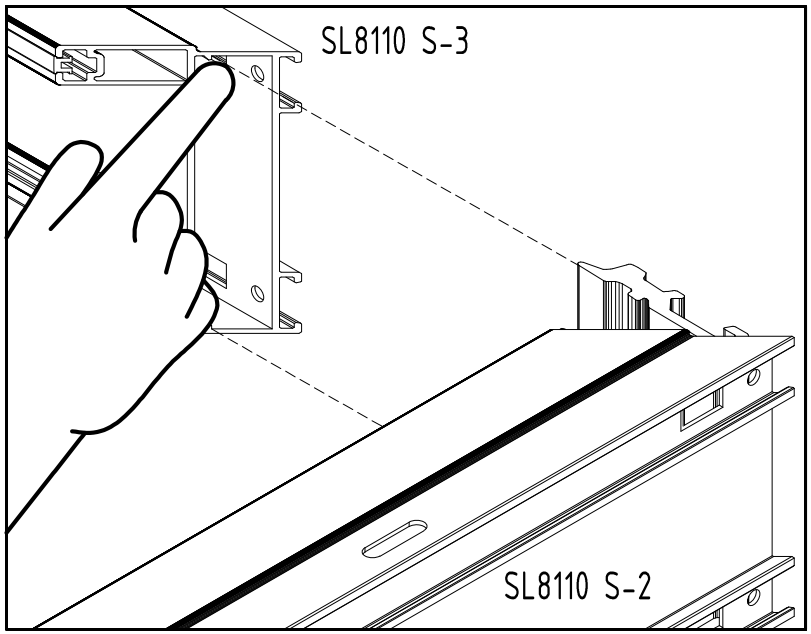
SL8110 S-3
SL8110 S-2

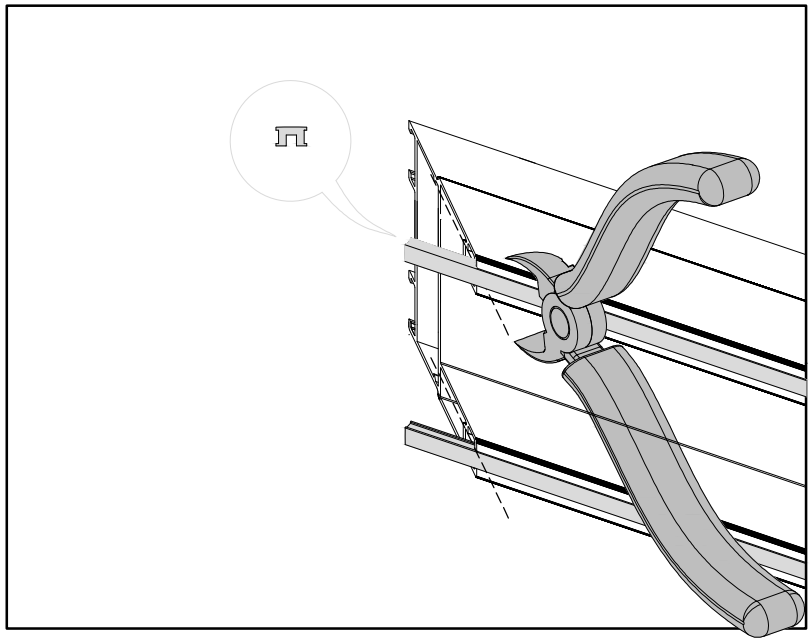

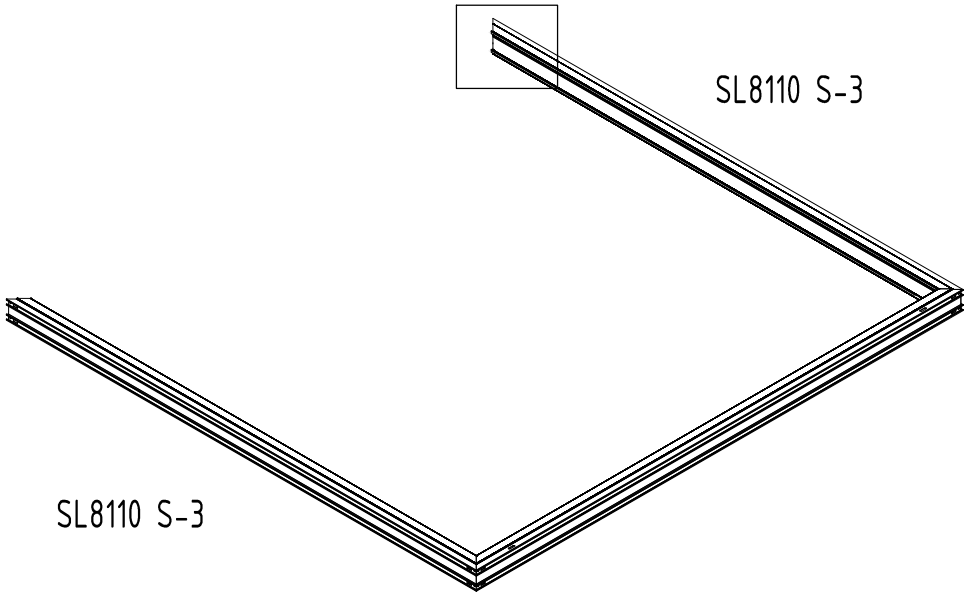
SL8110 S-3
SL8110 S-3

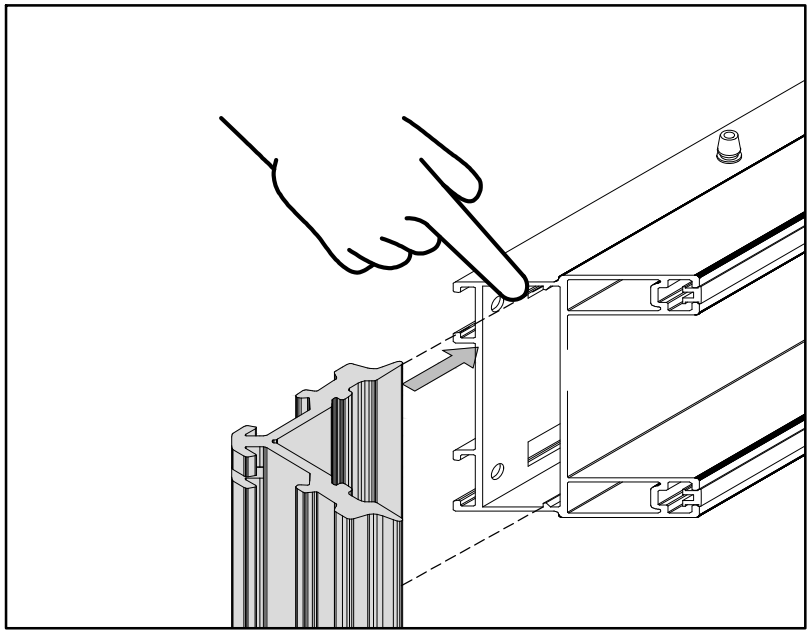

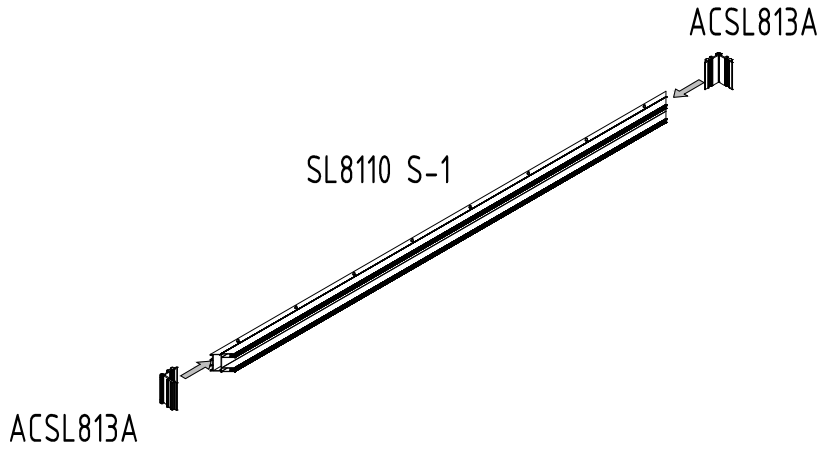
ACSL813A
SL8110 S-1
ACSL813A

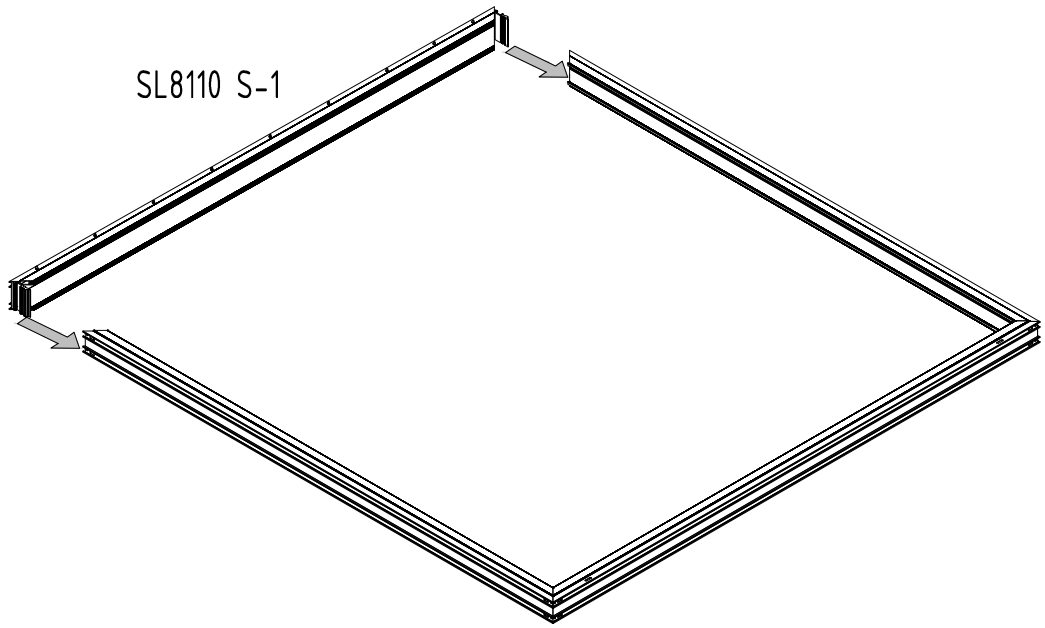
SL8110 S-1

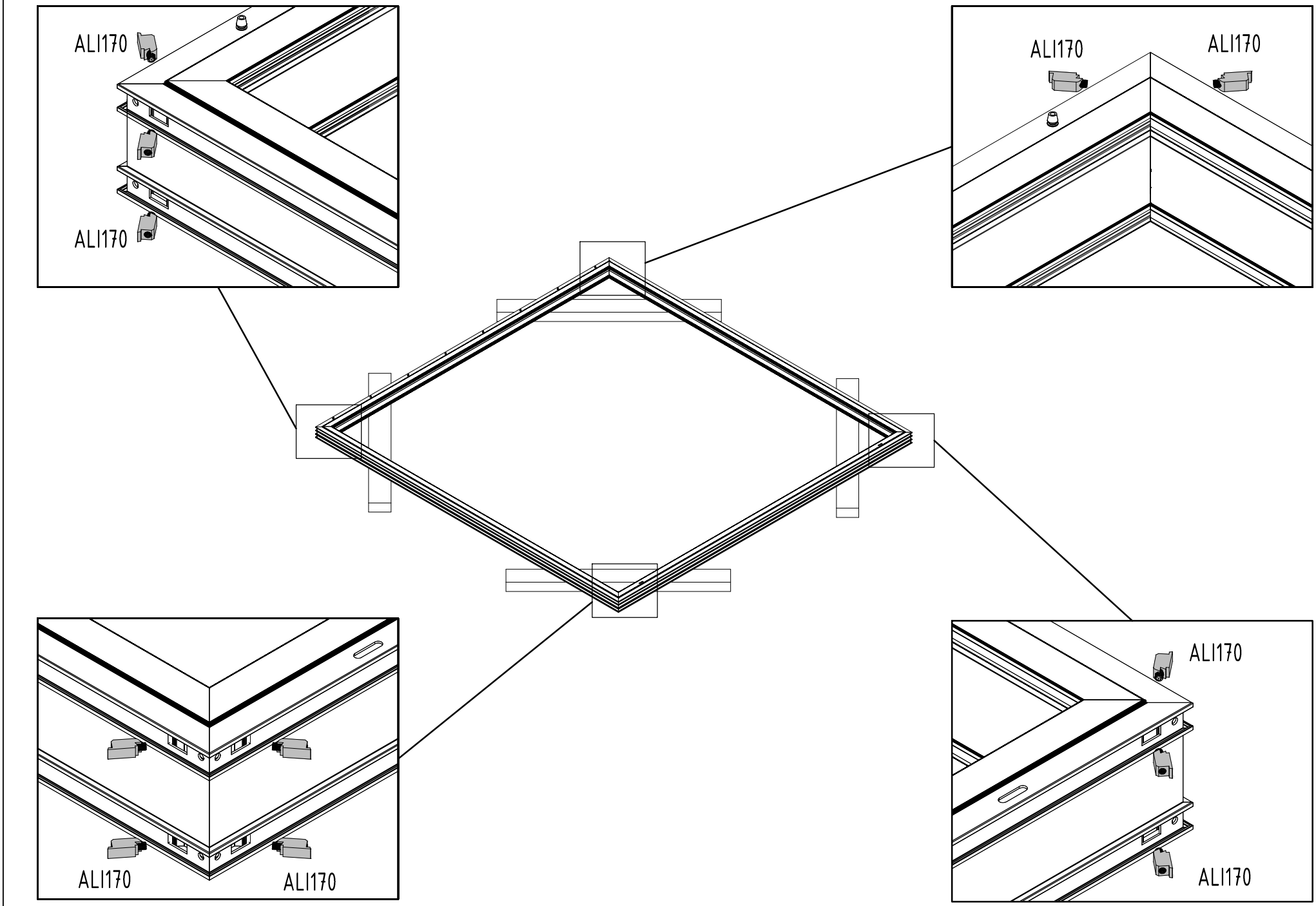
ALI170
ALI170
ALI170
ALI170
ALI170
ALI170
ALI170
ALI170

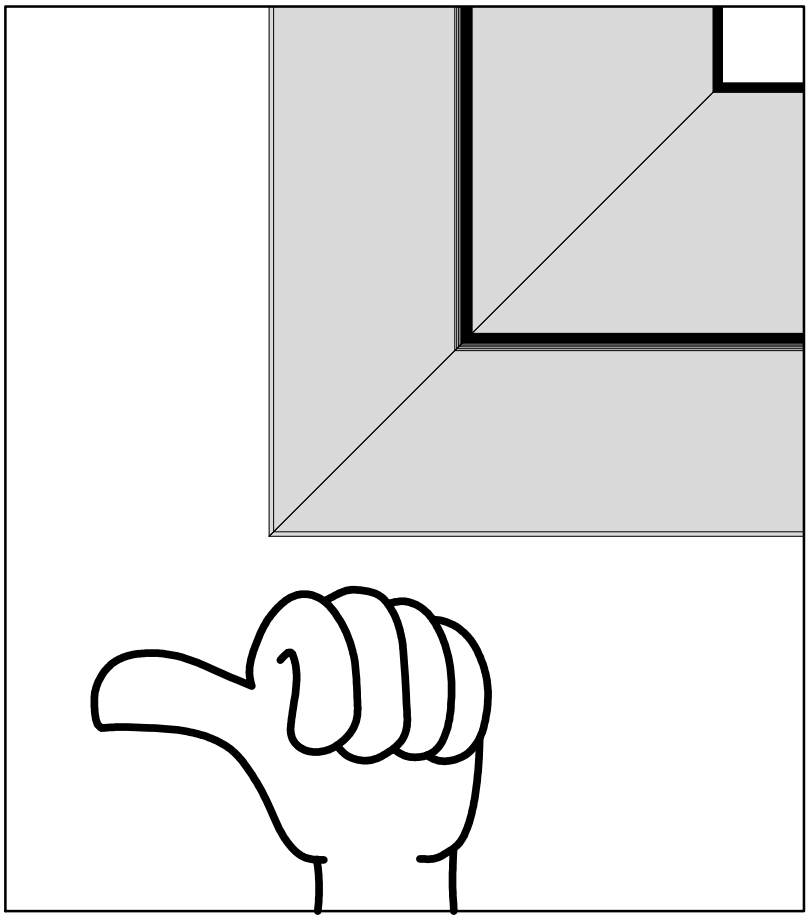

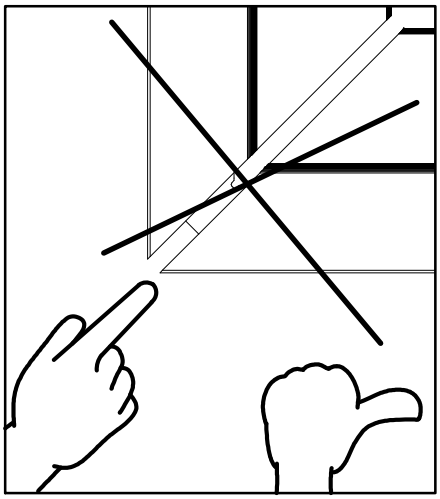

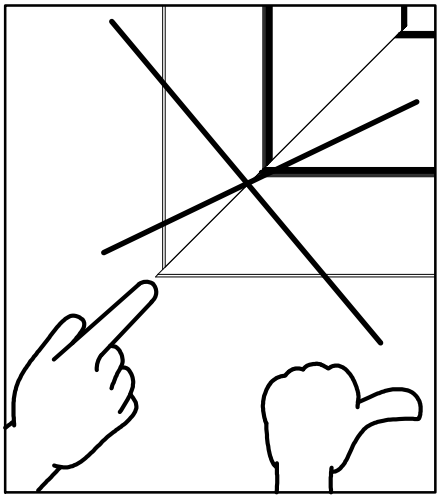

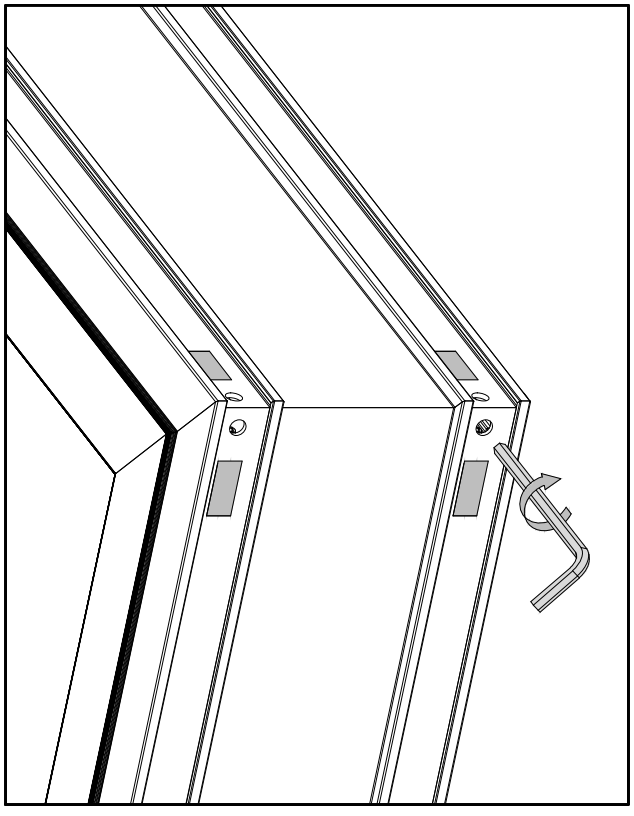

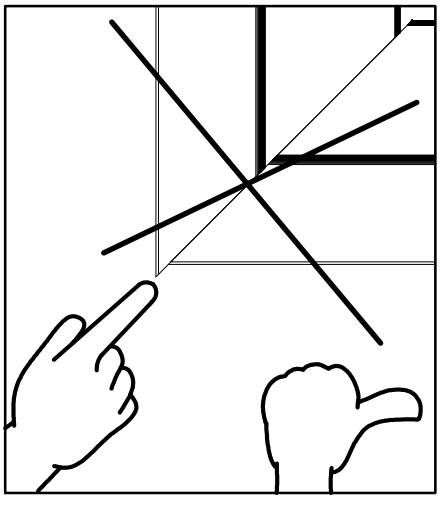

SP1	x1
SP5	x1
SP6	x1
ø4.5x25	x3
ø5x40	x8
QSE3x8_5	x3
QG-2	x3

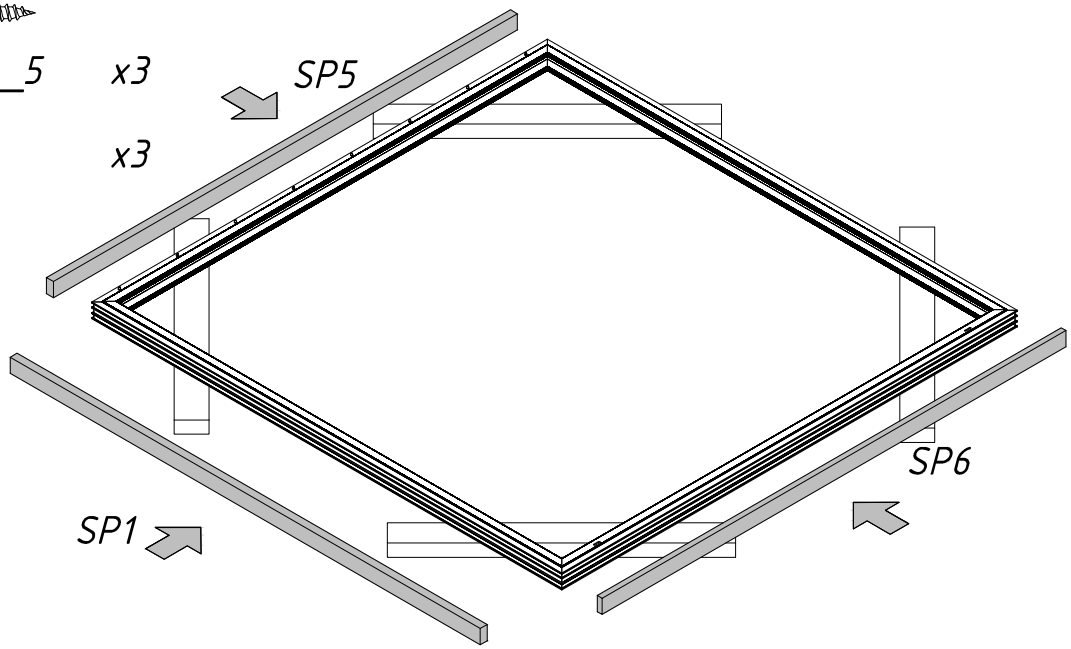

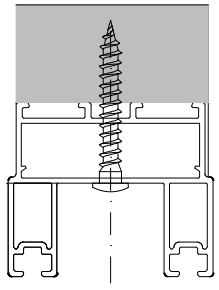

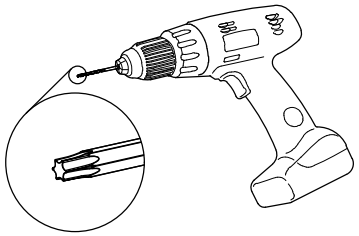

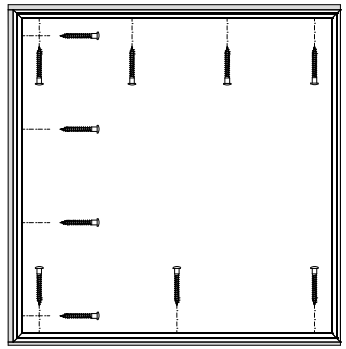

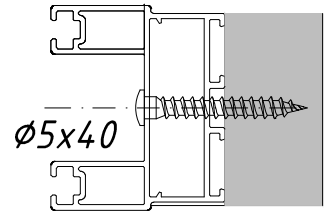

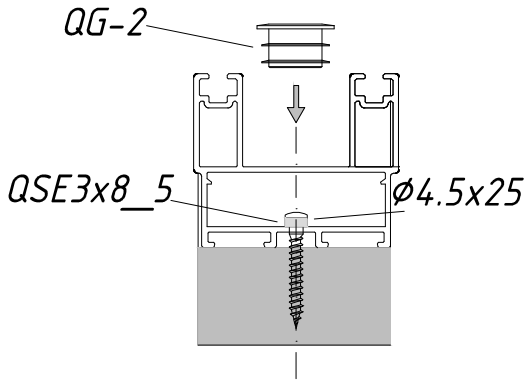

Sis1	x1
Sis2	x1
Sis5	x1
ø4.5x50	x10

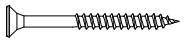

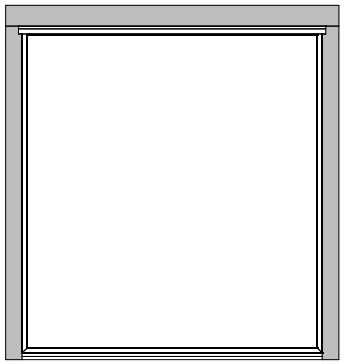

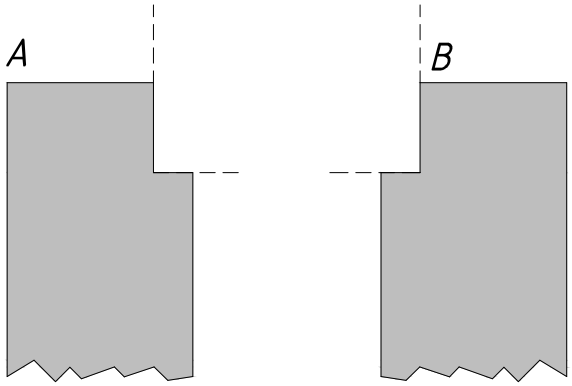

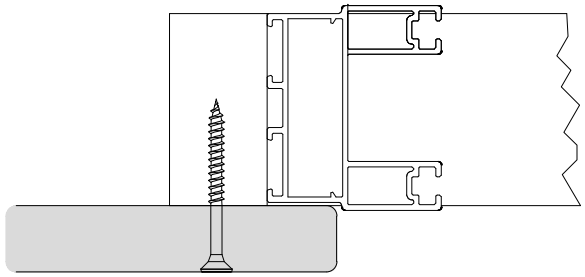

Sis1	x1	ø5x40	x4
Sis2	x1		
Sis3	x1		
Sis5	x1		
Sla1	x1		
Sla4	x1		
ø4.5x50	x15		
ø3.5x40	x5		
ø3.5x25	x10		

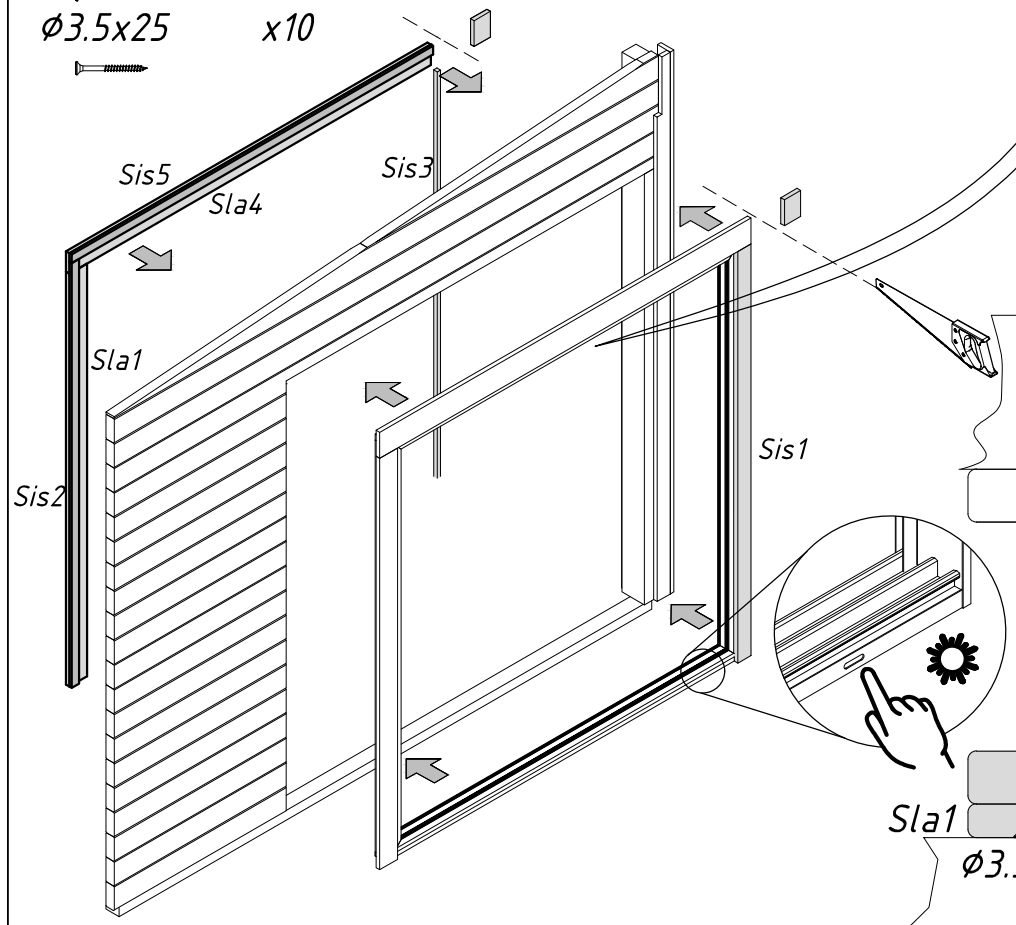

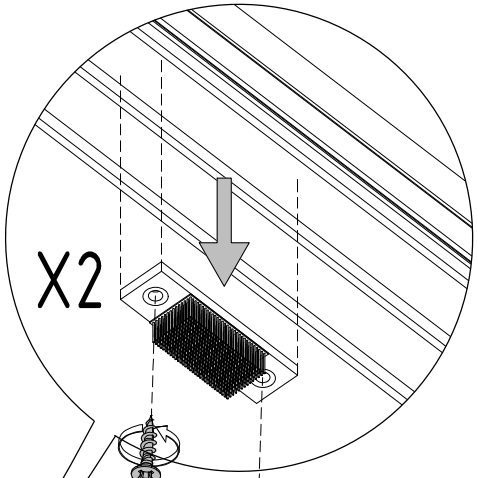

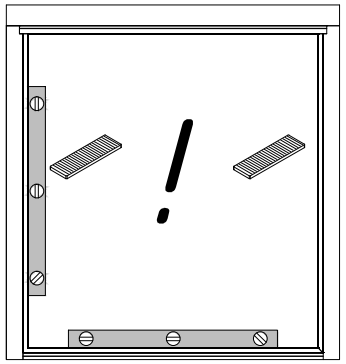

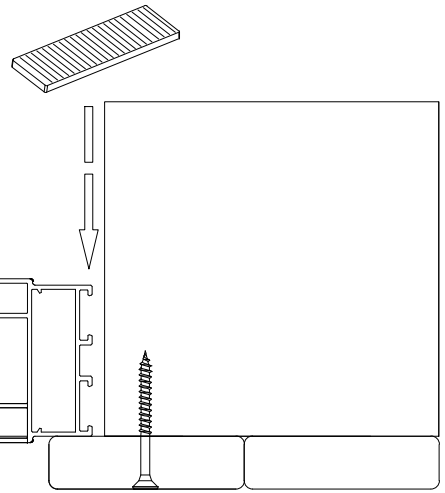

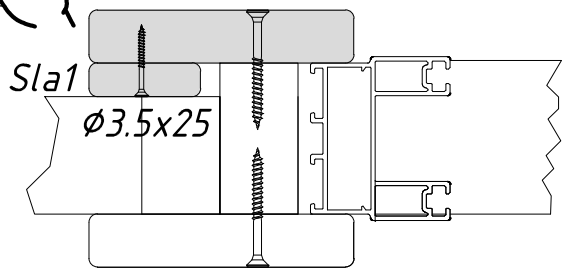

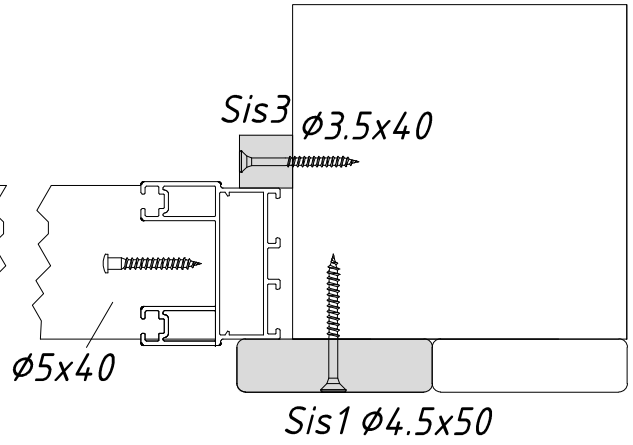

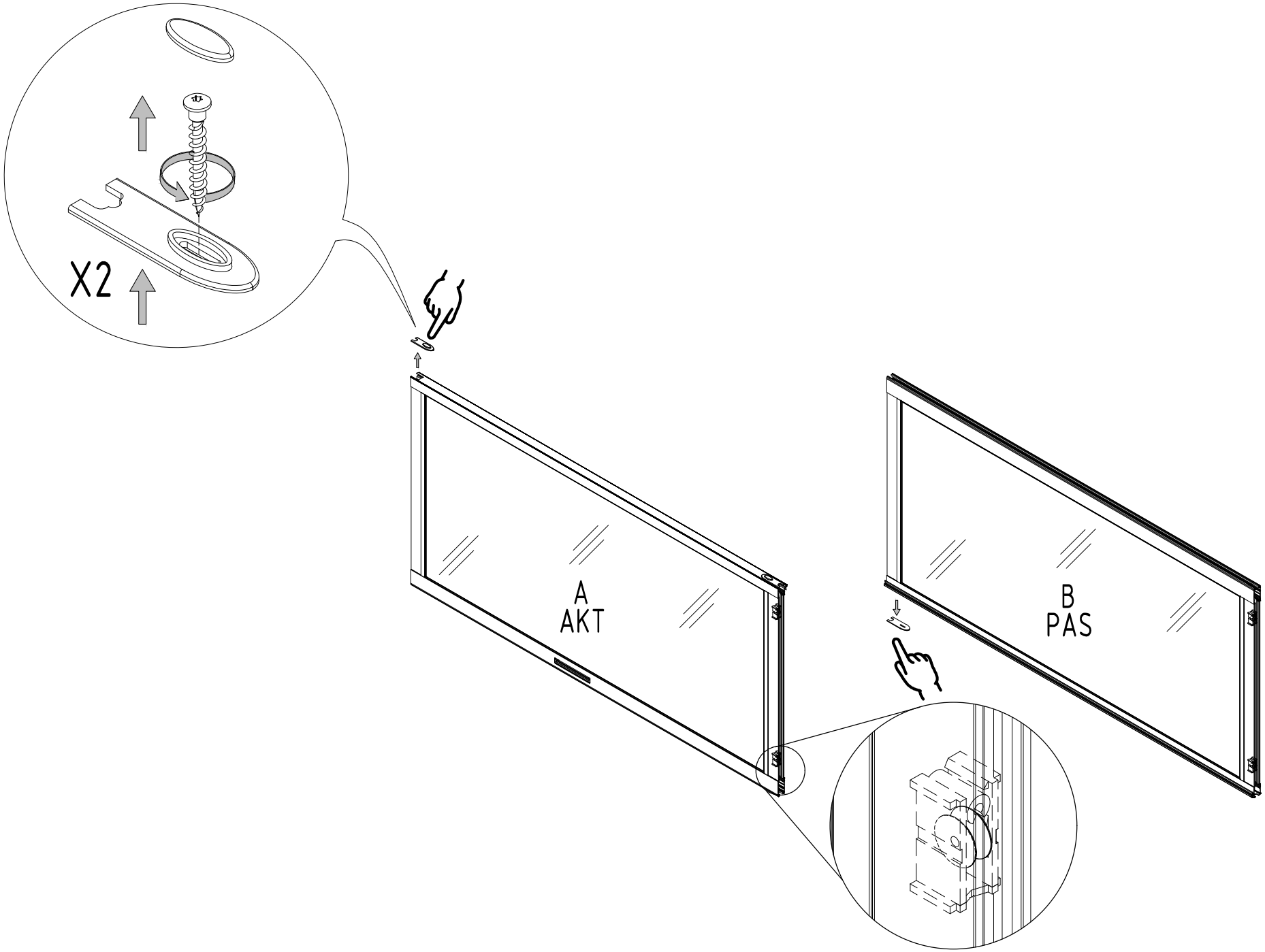
X2
A
AKT
B
PAS

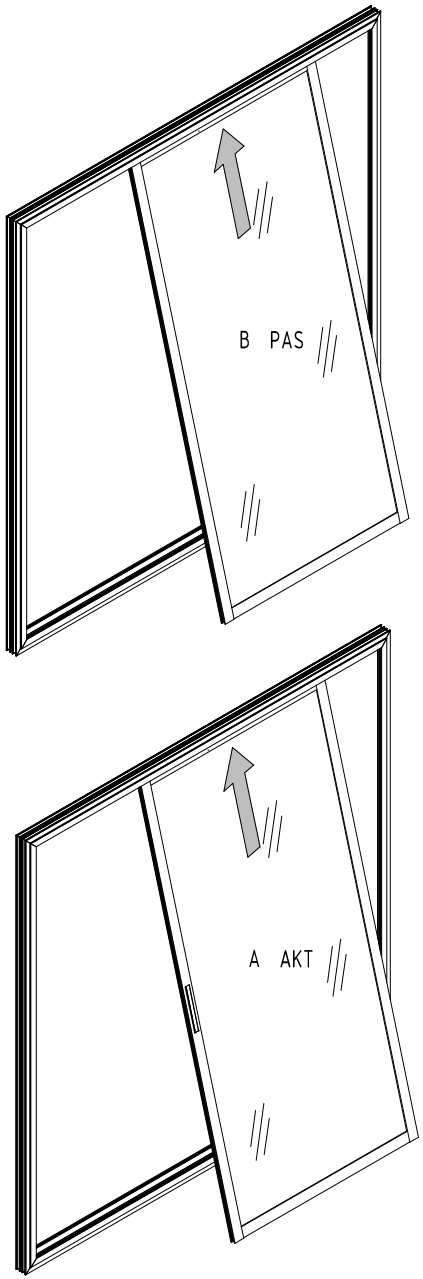
B PAS
A AKT

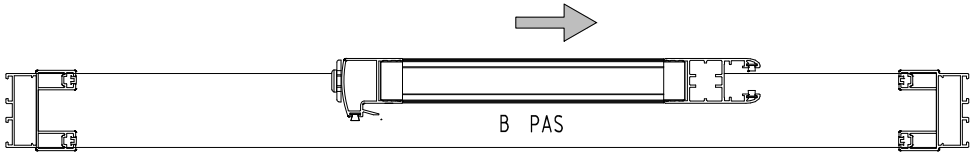
B PAS

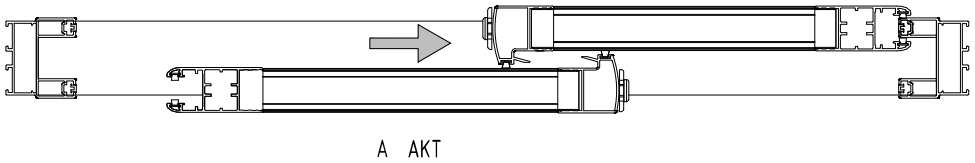
A AKT

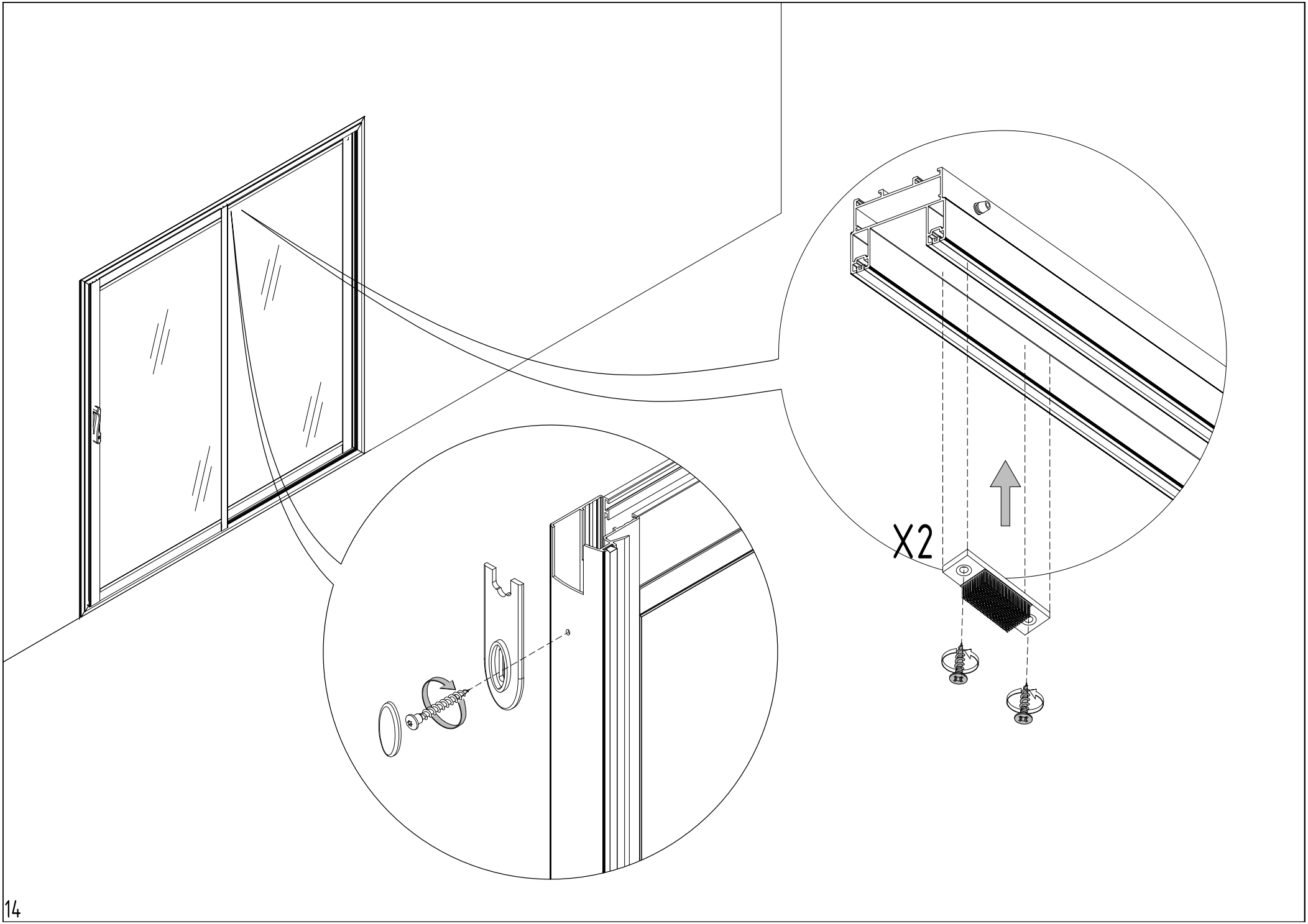
X2

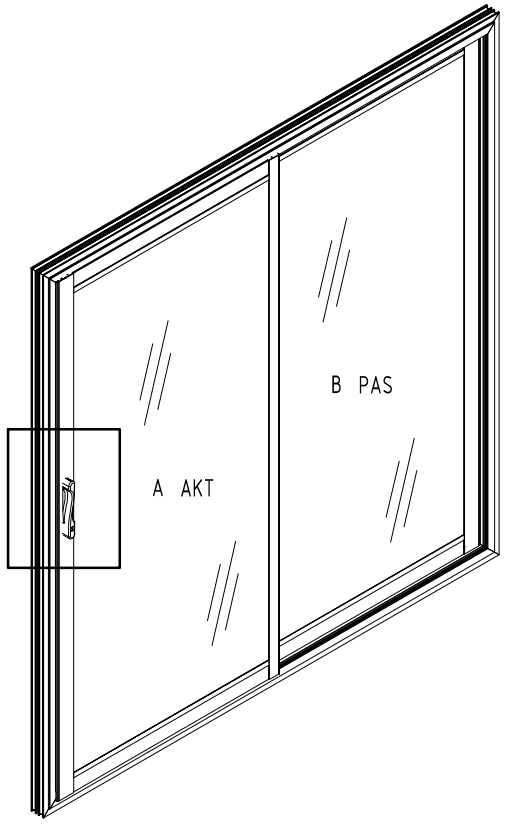
B PAS
A AKT

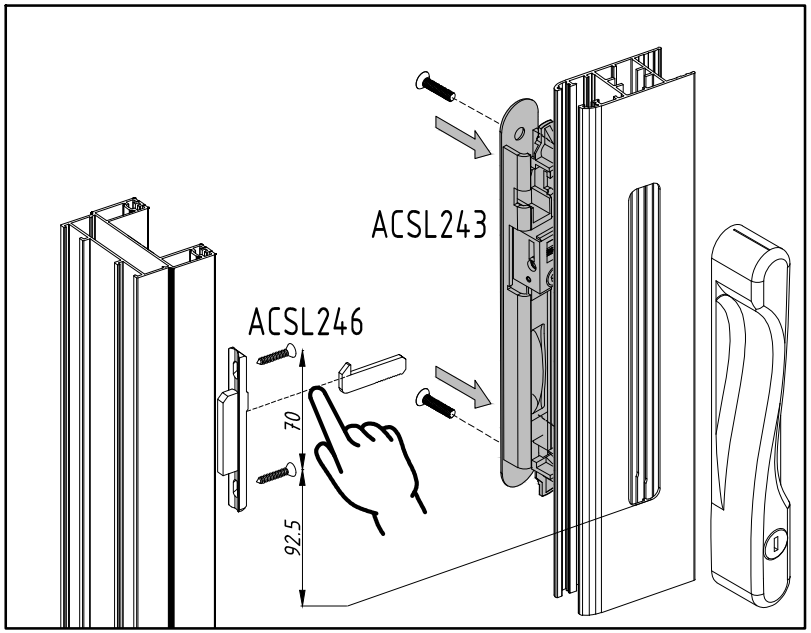
ACSL243
ACSL246
70
92.5

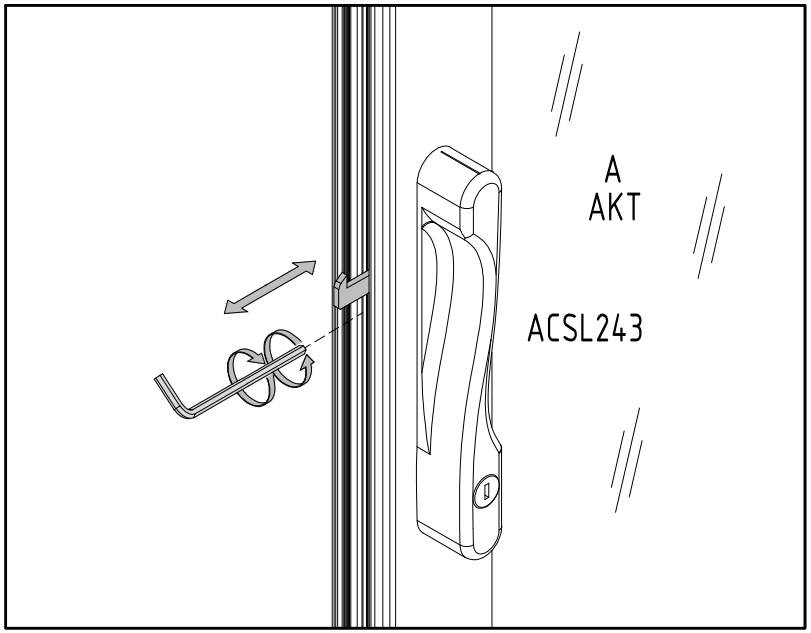
A
AKT
ACSL243

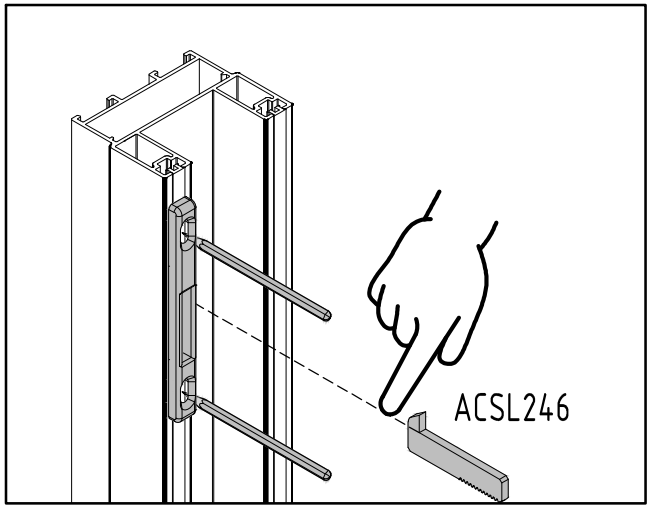
ACSL246

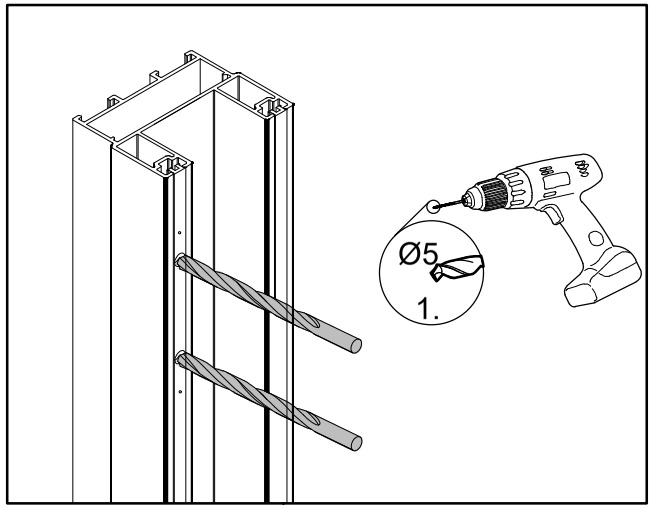
Ø5
1.

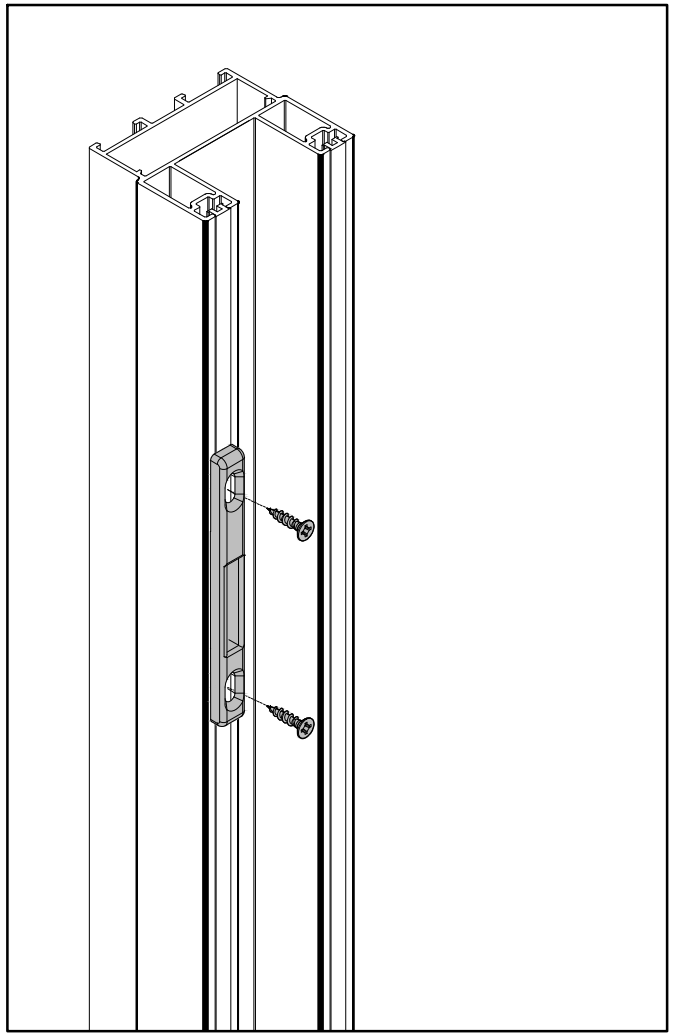

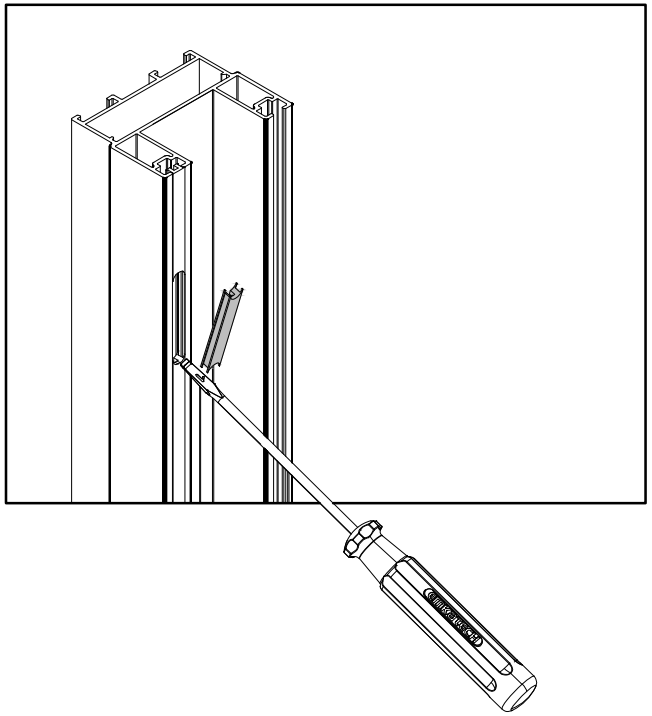

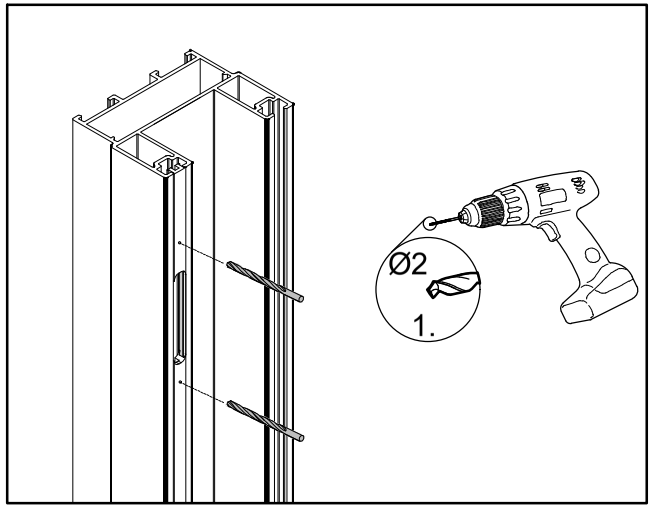
Ø2
1.

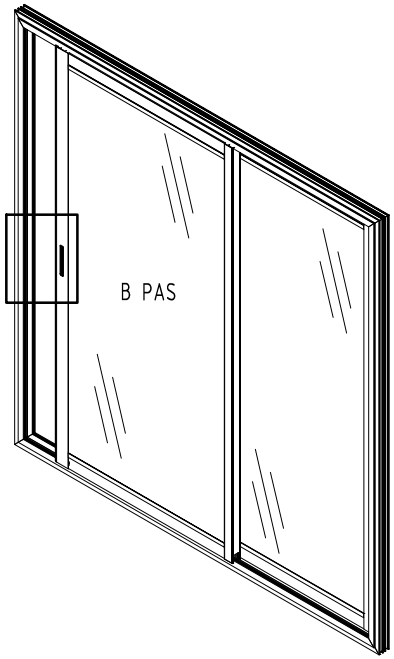
B PAS

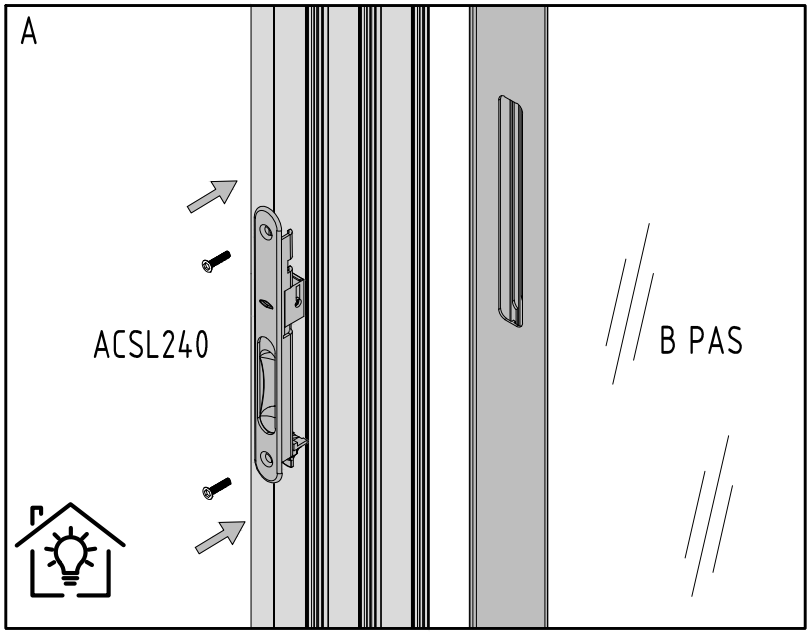
A
ACSL240
B PAS

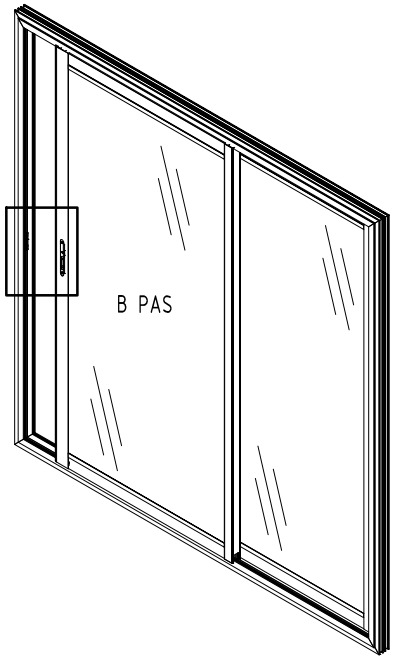
B PAS

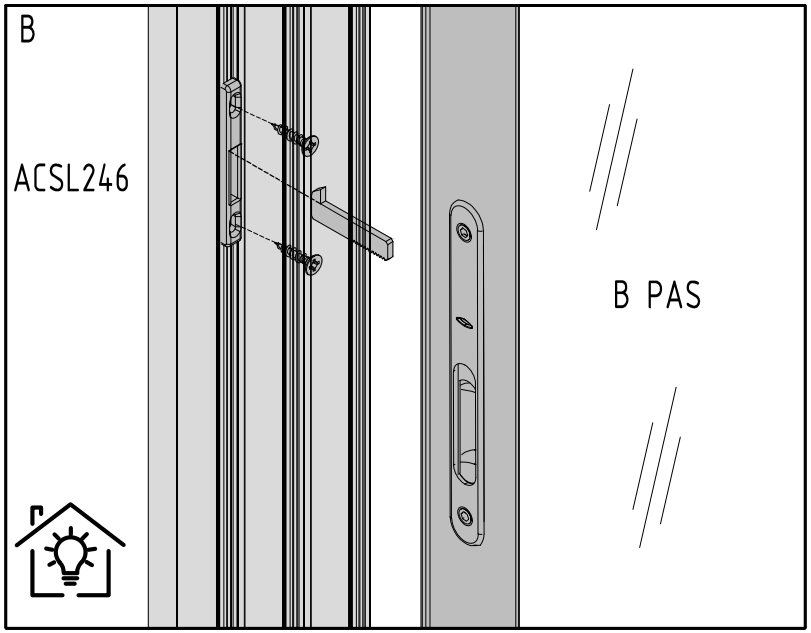
B
ACSL246
B PAS



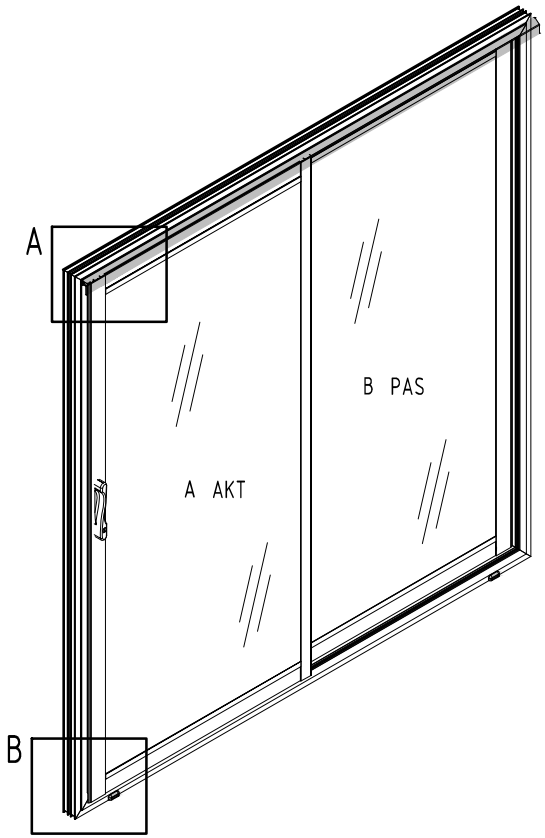
A
B
A AKT
B PAS

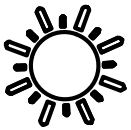

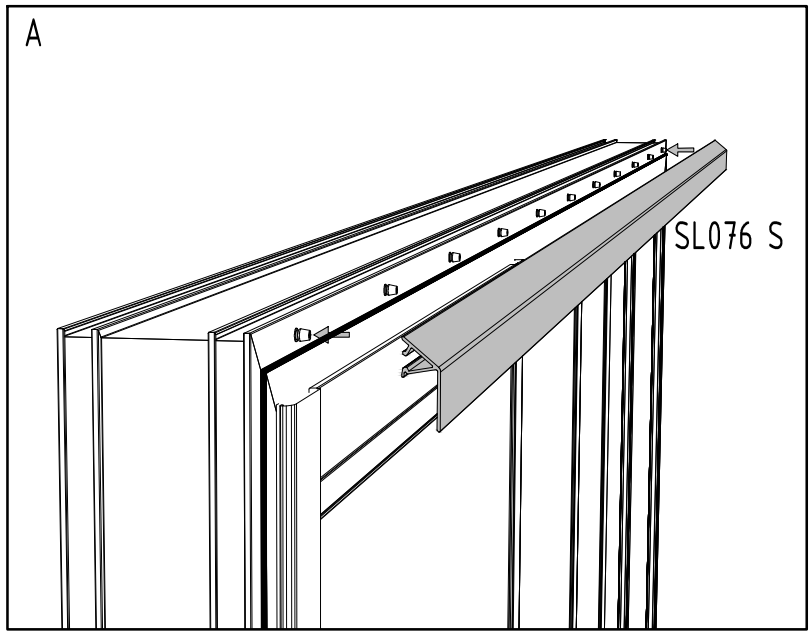
A
SL076 S

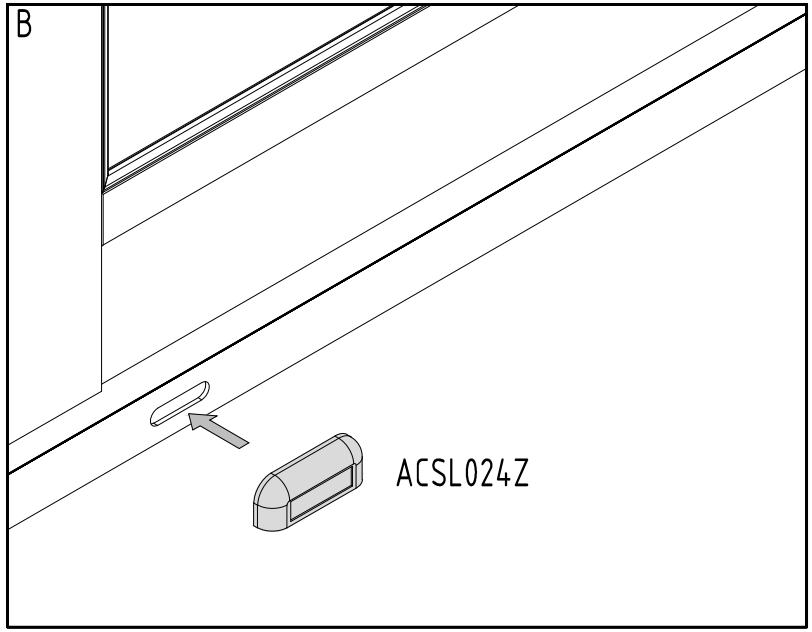
B
ACSL024Z